Mist Lina J duche Black Matt | 115.0626.053

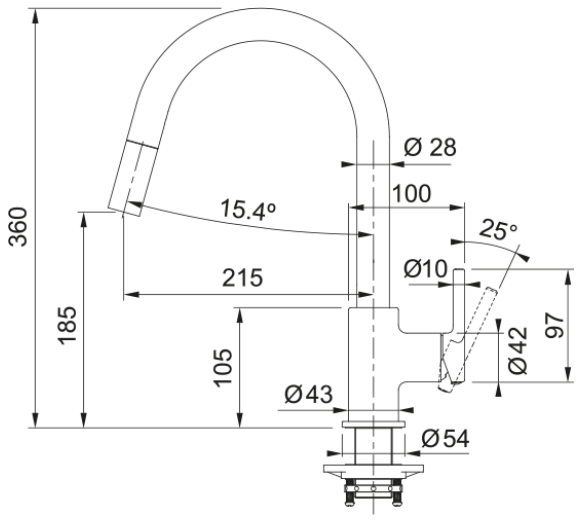

Misturadora Lina duche extraivel cromado preto mate

Aspecto	
Versão de bica	J - bica
Cor	Preto mate
Material	Latão
Material da bicha flexível	Nylon preto
Material do chuveiro	Plástico
Dimensões	
Altura geral	360.0
Diâmetro do furo p/misturadora	35 mm
Dimensão do cartucho	35 mm
Instalação	
Tipo de fixação	Rebite
Conexão de bicha flexível	3/8"
Medida da bicha flexivel	470 mm
Características do Produto	
Pressão	Alta pressão
Versão	Duche extraivel
Tipo de misturadora	Alavanca lateral
Rotação da misturadora	360°
Caudal de água mista (3 bar)	8.25
Identificação do Produto	
Marca de produto	FRANKE
Familia de produto	Smart
Gama	Lina
Propriedades	
Poupança de água ECO	Não
Tipo de aspersor	Favo de mel