Misturadora PESCARA 360 Duche Cromada | 115.0393.976



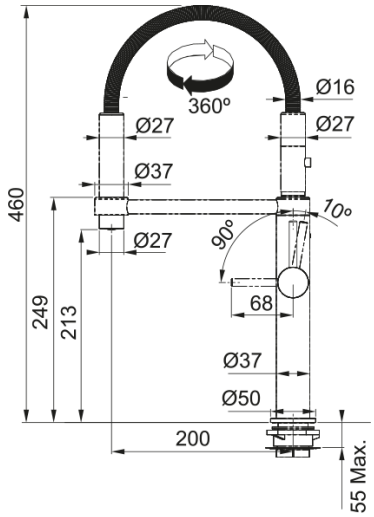

As misturadoras Franke Pescara com um design moderno e elegante irão surpreendê-lo a si e aos seus convidados.
Esta é uma gama de misturadoras Franke que vai fazer virar a cabeça de todos que passem na sua cozinha, e vai facilmente tornar-se a peça central da divisão.
O design e o trabalho manual fazem da misturadora Pescara ideal para aqueles que gostam de simplicidade combinada com desempenho requintado e uma estética impressionante.

Aspecto	
Versão de bica	S - semi-profissional
Cor	Cromado
Material	Latão
Material da bicha flexível	Metal
Material do chuveiro	Latão
Dimensões	
Diâmetro do furo p/misturadora	35 mm
Dimensão do cartucho	28 mm
Altura geral	460.0
Instalação	
Tipo de fixação	Rebite
Conexão de bicha flexível	3/8"
Medida da bicha flexivel	450 mm
Características do Produto	
Pressão	Alta pressão
Versão	Spray
Tipo de misturadora	Alavanca lateral
Rotação da misturadora	360°
Caudal de água mista (3 bar)	9.7
Identificação do Produto	
Marca de produto	FRANKE
Familia de produto	Mythos
Gama	Pescara
Propriedades	
Poupança de água ECO	Sim
Tipo de aspersor	Aerated

Magnetic holder	Sim
Shower version	Jato duplo (agulha e jato)