Kit Versão aspirante | 112.0539.569

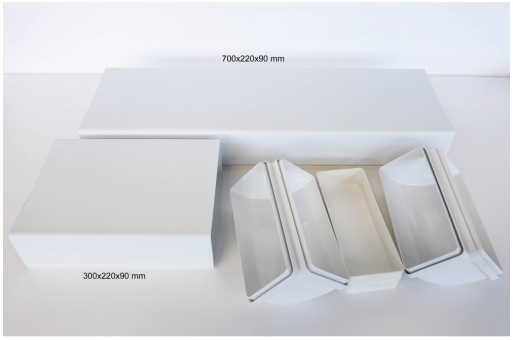

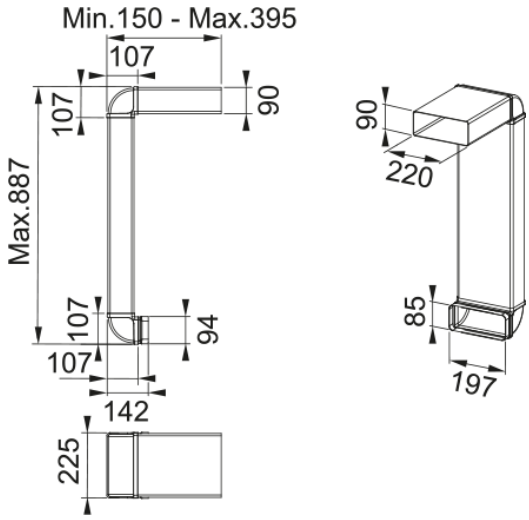

Kit Versão aspirante

Aspecto	
Material	Plástico
Sub-Categoria	Acessórios p/chaminés
Identificação do Produto	
Familia de produto	Mythos