Placa FHCR 302 2G HE BK C | 106.0374.278



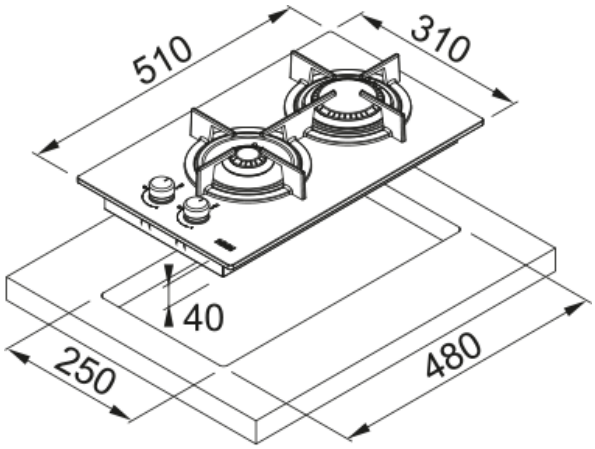

Placa Crystal FHCR 302 2G HE Preta

Aspecto	
Tipo	Gás
Tecnologia	Gás em vidro
Cor	Preto
Acabamento	Vidro
Tipo d suporte p/ panelas	Queimador duplo
Limitação de potência	N/A
Design	Sem moldura
Dimensões	
Dimensão comercial	30X50
Largura total	310.0
Profundidade do corte	480.0
Largura do corte	250.0
Profundidade da embalagem	580.0
Largura da embalagem	380.0
Especificações Energia	
Potência total (kW)	4.0
Voltagem	220–240 V
Frequência (Hz)	50-60
Características do Produto	
Tipo de Instalação da placa	Standard
Número de queimadores	2
Pot. queim. frontal esq. (W)	1000
Pot. queim. traseiro esq. (W)	3000
Cor dos botões	N/A
Ligação do fogão/exaustor	Não
Material do suporte da panela	Ferro fundido
Cabo de alimentação	Sim

Adaptador para grelha wok	Não
Identificação do Produto	
Marca de produto	FRANKE
Familia de produto	Mythos
Gama	MYTHOS
Propriedades	
Tipo de interface	Botões
Nº de botões	2.0
Numero suporte de recipientes	2
Tipo queimador frente esq	Auxiliar
Tipo queimador traseira esq	Rápido
Interface do utilizador	Botões
Relógio	Não