Maris 2gether FMA 839 HI | 340.0595.364



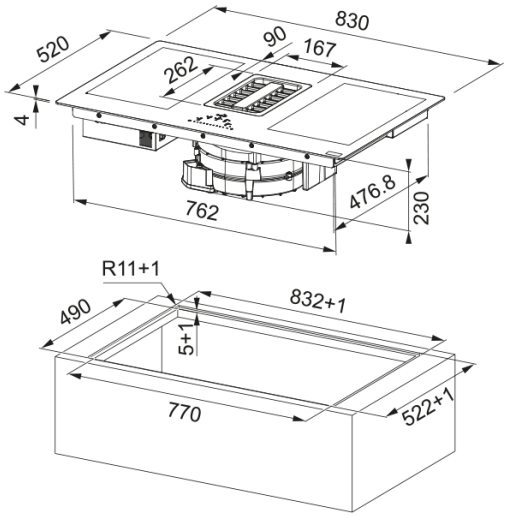

Maris 2gether FMA 839 HI jest urządzeniem typu dwa w jednym. Składa się z płyty indukcyjnej połączonej z wbudowanym okapem. Okap uruchamia się automatycznie po włączeniu płyty i dostosowuje moc pochłaniania do poziomu intensywności jej pracy. Wydajny okap klasy energetycznej A++ usuwa zapachy i cząstki tłuszczu bezpośrednio znad naczyń. Wlot zlicowany jest z powierzchnią płyty, co umożliwia przesuwanie naczyń bez konieczności ich podnoszenia. Bezramkowa płyta indukcyjna z czarnym szkłem może być wbudowana w blat lub zamontowana na równi z blatem. Płyta oraz okap są obsługiwane za pomocą panelu dotykowego na szkle. Wszystkie elementy elektroniczne, łącznie z silnikiem, są wodoszczelne na wypadek zalania, a dodatkowo zastosowano system gromadzenia wyciekłych płynów. Płyta oferuje 4 pola grzewcze, w tym 2 elastyczne strefy Flexi z możliwością łączenia pól, program automatyczny do roztapiania oraz funkcje: Booster, pauzy z pamięcią ustawień, programowanego czasu działania i szybkiego podgrzewania. Okap posiada możliwość pracy w trybie zamkniętym po wyposażeniu go w opcjonalny filtr ceramiczny lub węglowy wielokrotnego użytku.

Informacje o produkcie	
Nazwa koloru Franke	Czarny
Wykończenie	Szkło
Regulacja mocy maksymalnej	Tak
Wymiary	
Wymiary płyty w cm	83X52
Dane techniczne	
Łączna moc	7.4
Napięcie i częstotliwość	220-240V 50-60Hz
Instalacja	
Typ filtra	Do okapu zintegr. z płytą
Cechy produktu	
Łączone pola Bridge	Nie
Blokada przed dziećmi	Tak
Klasa energetyczna	A++
Funkcja utrzymywania w cieple	Nie
Funkcja roztapiania	Tak
Grill	Nie
Nazwa dmuchawy	340006
Przewód zasilania	Tak
Wtyczka w komplecie	Bez wtyczki
Wymiar cewki – poz. 1 (w cm)	19x21 (dł x szer)

Wymiar cewki – poz. 2 (w cm)	19x21 (dł x szer)
Wymiar cewki – poz. 3 (w cm)	19x21 (dł x szer)
Wymiar cewki – poz. 4 (w cm)	19x21 (dł x szer)
Blokada rodzicielska	Tak
Przywrócenie ustawień	Nie
Funkcja podgrzania	Tak
Funkcja Dry	Nie
Funkcja automatyczna	Tak
Automatyczna klapa	Tak
Łączone pola Flexi	Tak
Liczba stref Bridge	0
Liczba stref Flexi	2
Wskaźnik nasyc. filtra p/tłusz	Tak
Liczba poziomów mocy płyty	9 + Booster
Typ sterowania	Dotykowe slider
Dane identyfikacyjne	
Marka	Franke
Rodzina produktów	Maris
Linia	Maris
Cechy i funkcje produktu	
Typ sterowania	Dotykowe slider smart
Kolor wyświetlacza	Czerwony
Liczba pól grzewczych	4
Silnik wodoodporny	Tak
Minutnik	Tak
Funkcja booster	4
Funkcja pauzy stop&go	Tak
Kolor wyświetlacza	Nie dotyczy
Klasa efekt. filtra p/tłuszcz.	B
Typ filtra przeciwtłuszczowego	Aluminium
Filtr węglowy	Nie

Parametry

Bieg	1	2	3	8	Intensyw	Intensyw
Wydajność (m³/h)	245.0	285.0	350.0	505.0	550.0	700.0
Maksymalne ciśnienie (Pa)	290.0	370.0	525.0	550.0	555.0	560.0
Moc silnika (W)	35.0	45.0	60.0	125.0	140.0	220.0
Głośność (dBA)	51.0	55.0	57.0	65.0	66.0	72.0