Box FBI PLUS | 305.0599.543



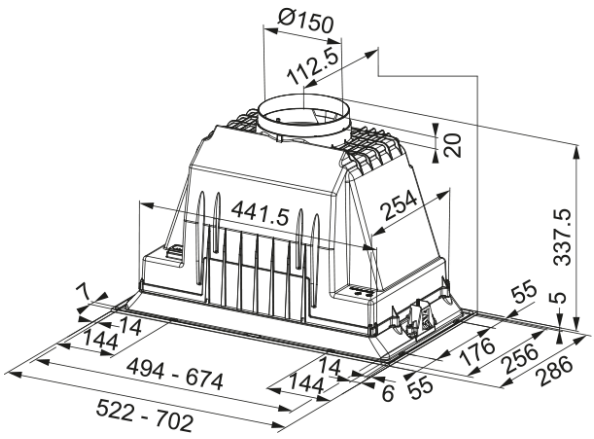

Okap do wbudowania w szafkę Box FBI 525 PLUS w wykończeniu ze stali szlachetnej. Okap posiada klasę energetyczną B, oświetlenie LED oraz 3 biegi. Sterowanie odbywa się za pomocą suwaka i przycisków.

Informacje o produkcie	
Rodzaj okapu wg kształtu	Do zabudowy
Wykończenie	Stal szlachetna
Wymiary	
Szerokość	520.0
Wylot powietrza (średnica)	150
Dane techniczne	
Typ wtyczki	EU
Roczne zużycie energii AEC	55.9
Klasa efektywności dynamicznej	B
Klasa efektywności oświetlenia	A
Klasa efekt. filtra p/tłuszcz.	C
Napięcie silnika	220-240V 50-60Hz
Rodzaj silnika	SP 600 HE
Liczba silników	1
Instalacja	
Instalacja	Zintegrowany
Cechy produktu	
Czujnik jakości powietrza	Nie
Klasa energetyczna	B
Zawór zwrotny	Tak
Wylot powietrza do tyłu	Nie
Technologia Drip-Free	Nie
Sterowanie	Slider
Typ oświetlenia	Kwadratowa lampa LED (4000K)
Dane identyfikacyjne	
Marka	Franke
Rodzina produktów	Smart

Linia	BOX PLUS
Nazwa dmuchawy	D39
Cechy i funkcje produktu	
Liczba lamp	2
Rodzaj oświetlenia	LED S2000 4000K
Pilot zdalnego sterowania	Nie
Silnik wodoodporny	Nie
Sterowanie	Elektromechanicznie
Liczba biegów	3
Ustawienia prędkości	Nie
Funkcja 24 h	Nie
Wyłącznik czasowy	Nie
Czujnik automatycznego startu	Nie
Wi-Fi	Nie
Typ filtra	Kasetowy
Typ filtra przeciwtłuszczowego	Aluminium
Filtr węglowy	Nie

Parametry

Bieg	1	2	3
Wydajność (m³/h)	230.0	390.0	590.0
Maksymalne ciśnienie (Pa)	250.0	400.0	520.0
Moc silnika (W)	80.0	105.0	160.0
Głośność (dBA)	47.0	55.0	63.0