Mythos FMY 45 MW XS | 131.0606.105



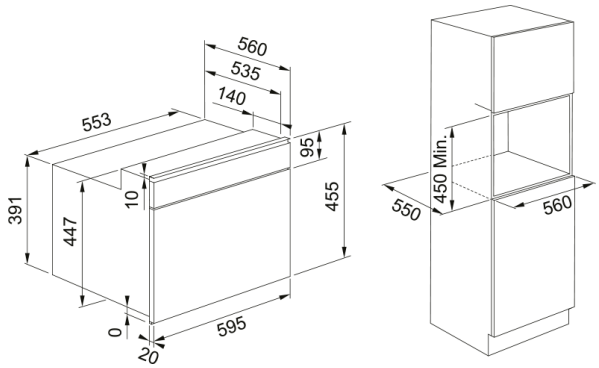

Piekarnik kompaktowy z funkcją mikrofali, o pojemności 40 litrów, idealny do niewielkich przestrzeni lub jako urządzenie uzupełniające w przestronnych kuchniach, gdzie stawia się na gotowanie. Piekarnik kompaktowy to świetne rozwiązanie, dzięki któremu możemy z powodzeniem piec, grillować, podgrzewać jak w mikrofalówce, a także gotować na parze. Sprawne przygotowywanie posiłków ułatwia 10 automatycznych programów, 9 funkcji i 7 funkcji specjalnych.

Informacje o produkcie

Nazwa koloru Franke	Stal szlachetna
Rodzaj	3w1: pieczenie+mikrofale+grill
Sposób otwierania drzwi	Uchwyt
Akcesoria	Szklany talerz obrotowy 360 mm
Akcesoria	Ruszt do grilla
Akcesoria	Pojemnik Steam Box
Akcesoria	Blacha do pieczenia
Akcesoria	Pokrywka
Prąd znamionowy	16.0
Typ wyświetlacza	LCD
Sposób otwierania	Otwierane na dół
Rodzaj grilla	Tubular
Uchwyt	Tak
Funkcje manualne	Mikrofale
Funkcje manualne	Grill
Funkcje manualne	Grill + mikrofale
Funkcje manualne	Grill turbo
Funkcje manualne	Grill turbo + mikrofale
Funkcje manualne	Termoobieg
Funkcje manualne	Termoobieg + mikrofale
Funkcje manualne	Szybkie nagrzewanie
Maksymalna moc mikrofal (W)	900.0
Głębokość opakowania	650.0
Wysokość opakowania	630.0
Szerokość opakowania	690.0
Ramka panelu sterowania	Stal, pasek górny

Pobór mocy (grill)	1600.0
Długość przewodu zasilającego	1487.0
Moc znamionowa	3200.0
Rodzaj pokręteł	Pokrętła chowane
Wymiary	
Szerokość całkowita [mm]	595.0
Wysokość całkowita [mm]	455.0
Głębokość	560.0
Dane techniczne	
Napięcie [V]	230-240 V
Częstotliwość (Hz)	50
Instalacja	
Instalacja	Wbudowywana
Cechy produktu	
Typ komory	Stal szlachetna
Asystent CookAssist	Auto rozmrażanie – mięso
Asystent CookAssist	Auto rozmrażanie – drób
Asystent CookAssist	Auto rozmrażanie – ryby
Asystent CookAssist	Auto rozmrażanie – warzywa
Asystent CookAssist	Auto rozmrażanie – pieczywo
Asystent CookAssist	Auto podgrzewanie
Asystent CookAssist	Auto gotowanie na parze
Asystent CookAssist	Auto Air + MW – kurczak
Asystent CookAssist	Auto Air + MW– mrożona lasagna
Asystent CookAssist	Auto Air + MW – ciasteczka
Asystent CookAssist	Auto Air+MW–pieczone ziemniaki
Asystent CookAssist	Auto gotowanie –świeże warzywa
Asystent CookAssist	Auto gotowanie–mrożone warzywa
Asystent CookAssist	Auto: warzywa z puszki
Asystent CookAssist	Auto gotowanie – popcorn
Ramka drzwi	Smukły dolny pasek
Zawiasy drzwi	Cichy domyk
Linia	FMY 45 MW XS
Blokada przed dziećmi	Tak
Minutnik	Tak
Dane identyfikacyjne	
Marka	Franke
Rodzina produktów	Mythos
Linia	Mythos
Cechy i funkcje produktu	
Sterowanie	Elektroniczne
Pojemność	40.0
Wykończenie drzwi	Szkło/stal szlachetna
Kolor wyświetlacza	Biały
Liczba pokręteł	2.0