Kanon KNG 110-62 | 125.0740.834



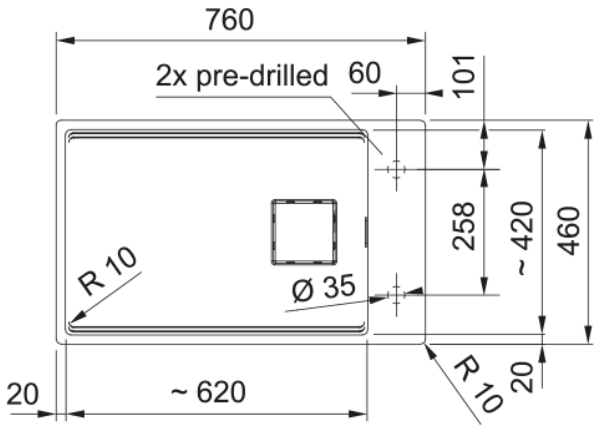

Zlewozmywak podwieszany Kanon KNG 110-62 w kolorze onyx został wyposażony w odpływ w czarnym macie tworząc harmonijną całość, która sprawi, że Twoja kuchnia nabierze głębi i oryginalnego sznytu. Model posiada dużą komorę mieszczącą naczynia i garnki o większych wymiarach oraz półkę z podfrezowanymi otworami, która ułatwia montaż baterii i przycisku automatycznego korka. Wyposażony jest także w estetyczny ukryty przelew i osłonę odpływu, dzięki czemu całość zyskuje nowoczesny wygląd. W zestawie znajdują się niezwykle wygodne akcesoria: rollmata oraz wkładka ociekowa, które znacząco zwiększają komfort codziennego użytkowania. Dzięki delikatnemu wgłębieniu wewnątrz komory możesz korzystać z nich na dwóch poziomach. Linia Kanon to elegancja i prostota. Jej design skupia się na minimalizmie, prezentując proste linie i geometryczne kształty. Zlewozmywak został wyprodukowany z materiału Fragranite, który składa się w 80% z naturalnego granitu, a jego wyjątkowo gładka powierzchnia skutecznie utrudnia osadzanie się i rozwój bakterii. Zlew granitowy Franke jest odporny na zarysowania, uderzenia i zaplamienia oraz krótkotrwałe działanie wysokiej temperatury. W zestawie, oprócz praktycznej rollmaty i wkładki ociekowej, znajduje się również korek automatyczny Color Line 3 1/2", sterowany przyciskiem Easy Click, w wykończeniu czarny mat.

Informacje o produkcie	
Typ zlewozmywaka	Bez ociekacza
Materiał	Fragranite
Liczba komór	1
Nazwa koloru Franke	Onyx
Wykończenie	Nie dotyczy
Przelew	Tak
Wymiary	
Wymiar zewnętrzny: lewa-prawa	760.0
Wymiar zewnętrzny: przód - tył	460.0
Duża komora wymiar: lewa-prawa	620.0
Duża komora wymiar: przód-tył	420.0
Głębokość dużej komory	200.0
Instalacja	
Min. szerokość podbudowy	80 cm
Cechy produktu	
Sposób montażu	Do podbudowy
Odpływ	3 1/2"
Położenie ociekacza	Bez ociekacza
Komora 1: półka na akcesoria	Tak
Pasuje do baterii Active Twist	Tak

Dane identyfikacyjne	
Marka	Franke
Rodzina produktów	Mythos
Linia	Kanon
Certyfikat	CE
Certyfikat	UKCA
Cechy i funkcje produktu	
Liczba ociekaczy	Bez ociekacza
Odwracalny	Tak
Sugerowane miejsce pod baterię	Tak
Odpływ w komplecie	Tak
Typ odpływu	Automatyczny ster. przyciskiem
Syfon w zestawie	Tak
Liczba otworów pod baterię	2 - podfrezowane
Wykonany otwór pod dozownik	Nie
Minimum worktop thickness	20 mm
Osłony odpływu	Tak