Smart FSM 86 H | 116.0606.093



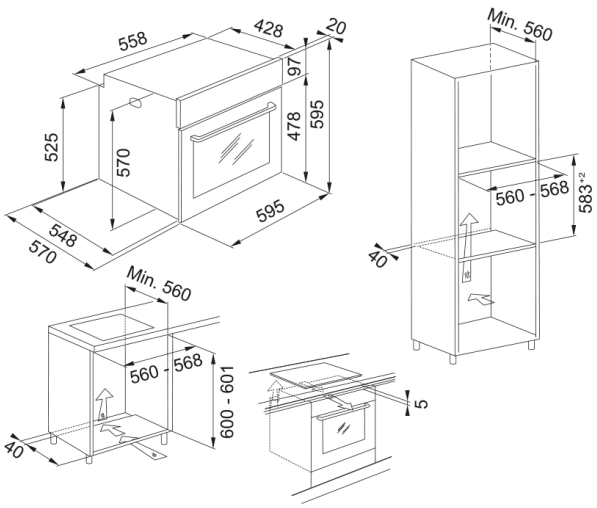

Piekarnik do zabudowy Smart FSM 86 H WH w wykończeniu z białego szkła posiada 8 funkcji pieczenia, pojemność 71 litrów, co pozwoli na swobodne używanie większych naczyń, 5 poziomów pieczenia oraz funkcję termoobiegu z grzałką kołową, która umożliwia pieczenie nawet trzech potraw jednocześnie. Funkcja czyszczenia parowego pomaga zmiękczyć zabrudzenia, ułatwiając czyszczenie wnętrza piekarnika. Piekarnik Franke Smart wyposażony jest również w cichy domyk typu Smooth2Close.

Informacje o produkcie	
Typ piekarnika	Elektryczny
Rodzaj	Do zabudowy
Nazwa koloru Franke	Biały
Wymiary	
Szerokość całkowita [mm]	595.0
Głębokość	570.0
Wysokość całkowita [mm]	595.0
Dane techniczne	
Moc znamionowa	2750.0
Napięcie [V]	230-240 V
Częstotliwość (Hz)	50-60
Cechy produktu	
Czyszczenie	Parowe
Para	Nie
Klasa energetyczna	A
Rożen	Nie
Funkcje automatyczne	Nie dotyczy
Kolor pokręteł	Stal szlachetna
Liczba szyb w drzwiach	2.0
Kolor uchwytu	Stal szlachetna
Funkcje manualne	Grzałka dolna
Funkcje manualne	Program chleb
Funkcje manualne	Pieczenie z termoobiegiem
Funkcje manualne	Pieczenie tradycyjne góra/dół
Funkcje manualne	Rozmrażanie
Funkcje manualne	Termoobieg

Funkcje manualne	Grill
Funkcje manualne	Czyszczenie parowe
Funkcje manualne	Grill turbo
Liczba funkcji	8.0
Głębokość opakowania	650.0
Wysokość opakowania	670.0
Szerokość opakowania	640.0
Długość przewodu zasilającego	1000.0
Rodzaj pokręteł	Pokrętła wystające
Wyświetlacz	Tak
Typ szkła drzwi	Standardowe
Materiał panelu	Szkło
Wyświetlacz dotykowy	Tak
Dane identyfikacyjne	
Marka	Franke
Rodzina produktów	Smart
Linia	Smart
Cechy i funkcje produktu	
Pojemność w litrach	71.0
Sterowanie	Elektromechaniczne
Kolor wyświetlacza	Biały
Liczba pokręteł	2.0
Minutnik	Programowalny
Ustawianie czasu	Elektroniczne
Zawiasy drzwi	Cichy domyk
Prowadnice teleskopowe	Opcjonalne
Zimne drzwi	Tak