Lina L | 115.0728.479



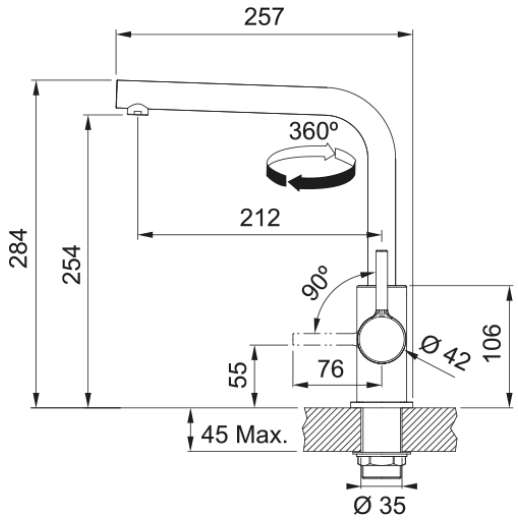

Bateria kuchenna ze stałą wylewką Lina L posiada ceramiczną głowicę, która charakteryzuje się wyjątkową trwałością i odpornością na uszkodzenia. Obrót wylewki o 360° pozwala precyzyjnie skierować strumień wody, a przemyślany zakres ruchu dźwigni mieszacza umożliwia montaż nawet blisko ściany. Jej uniwersalny design sprawia, że będzie ona idealnie pasować zarówno do modnych kuchni jak i minimalistycznych wnętrz.

Informacje o produkcie	
Typ wylewki	Wylewka typu L
Nazwa koloru Franke	Biały polarny
Materiał	Mosiądz
Wymiary	
Średnica otworu montażowego	35mm
Rozmiar głowicy	35 mm
Wysokość całkowita [mm]	284.0
Instalacja	
Sposób montażu	Nakrętka na korpus
Przyłącze	3/8"
Dł. wężyków podłączeniowych	470 mm
Cechy produktu	
Ciśnienie	Wysokociśnieniowa
Wersja	Stała wylewka
Umiejscowienie mieszacza	Mieszacz z boku
Zakres obrotu wylewki	360°
Przepływ wody mieszanej (3bar)	9.8
Dane identyfikacyjne	
Marka	Franke
Rodzina produktów	Smart
Linia	Lina
Cechy i funkcje produktu	
Funkcja water saving	Nie
Rodzaj aeratora	Aerated