Active semi-pro spray | 115.0653.407



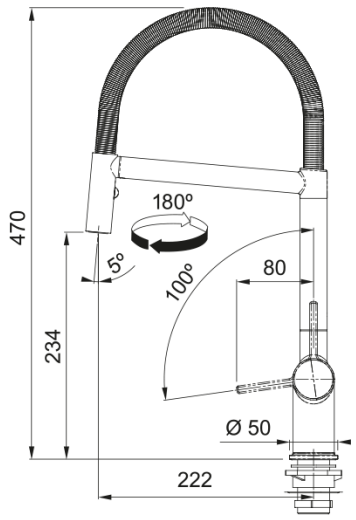

Bateria kuchenna z ruchomą wylewką z funkcją prysznica Active Semi-Pro spray posiada ceramiczną głowicę i laminarny strumień, który eliminuje większość rozprysków i ułatwia codzienne mycie i zmywanie. Głowica Eco znajdująca się w tym modelu z dwustopniową regulacją przepływu pozwala wygodnie dostosować ilość wypływającej wody do aktualnych potrzeb, a ogranicznik temperatury umożliwia ustawienie maksymalnej temperatury ciepłej wody. To rozwiązania, które mogą wspierać ograniczanie zużycia wody i energii w codziennym użytkowaniu.

Informacje o produkcie	
Typ wylewki	Ruchoma (półprofesjonalna)
Nazwa koloru Franke	Chrom
Materiał	Mosiądz
Wąż wylewki	Metalowy
Materiał wykonania wylewki	Mosiądz
Wymiary	
Średnica otworu montażowego	35mm
Rozmiar głowicy	35 mm
Wysokość całkowita [mm]	470.0
Instalacja	
Sposób montażu	Nakrętka na korpus
Przyłącze	3/8"
Dł. wężyków podłączeniowych	450 mm
Cechy produktu	
Ciśnienie	Wysokociśnieniowa
Wersja	Wylewka z funkcją prysznica
Umiejscowienie mieszacza	Mieszacz z boku
Zakres obrotu wylewki	180°
Przepływ wody mieszanej (3bar)	7.1
Energy saving	Tak
Dane identyfikacyjne	
Marka	Franke
Rodzina produktów	Maris
Linia	Active
Cechy i funkcje produktu	
Funkcja water saving	Tak

Rodzaj aeratora	Laminarny
Magnetic holder	Tak
Shower version	Podwójny strumień (prysznicowy