Active L window pull-out spray | 115.0653.391



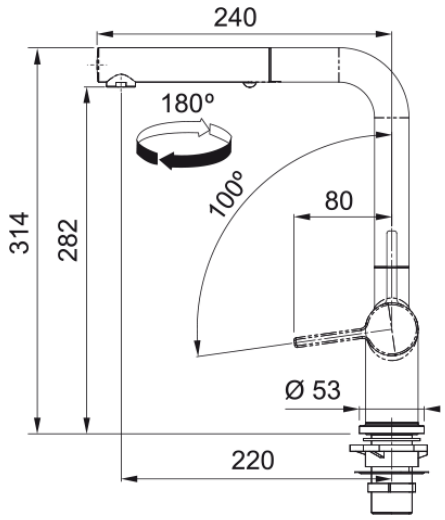

Bateria kuchenna podokienna Active L Window pull-out spray w wykończeniu chrom łączy elegancką formę z funkcjonalnymi rozwiązaniami, które podnoszą komfort codziennego użytkowania. Wyciągana wylewka z funkcją prysznica zapewnia większą swobodę pracy przy zlewozmywaku, a ceramiczna głowica gwarantuje trwałość i niezawodne działanie przez lata. Laminarny strumień pomaga ograniczyć rozpryskiwanie wody, zwiększając wygodę podczas mycia naczyń i przygotowywania posiłków. Dodatkowo zastosowana głowica Eco, wyposażona w dwustopniową regulację przepływu oraz ogranicznik temperatury, umożliwia dopasowanie parametrów pracy baterii do aktualnych potrzeb. Dzięki temu może wspierać bardziej świadome korzystanie z wody i energii na co dzień.

Informacje o produkcie	
Typ wylewki	Wylewka typu L
Nazwa koloru Franke	Chrom
Materiał	Mosiądz
Wąż wylewki	Nylonowy, szary
Materiał wykonania wylewki	Mosiądz
Wymiary	
Średnica otworu montażowego	35mm
Rozmiar głowicy	35 mm
Wysokość całkowita [mm]	314.0
Instalacja	
Sposób montażu	Nakrętka na korpus
Przyłącze	3/8"
Dł. wężyków podłączeniowych	650 mm
Cechy produktu	
Ciśnienie	Wysokociśnieniowa
Wersja	Podokienna z funkcją prysznica
Umiejscowienie mieszacza	Mieszacz z boku
Zakres obrotu wylewki	180°
Przepływ wody mieszanej (3bar)	7.5
Energy saving	Tak
Dane identyfikacyjne	
Marka	Franke
Rodzina produktów	Maris
Linia	Active

Cechy i funkcje produktu

Funkcja water saving	Tak
Rodzaj aeratora	Laminarny
Shower version	Podwójny strumień (prysznicowy