MRG 611-97 3 1/2" PUSH-KNOB REV MB | 114.0627.290



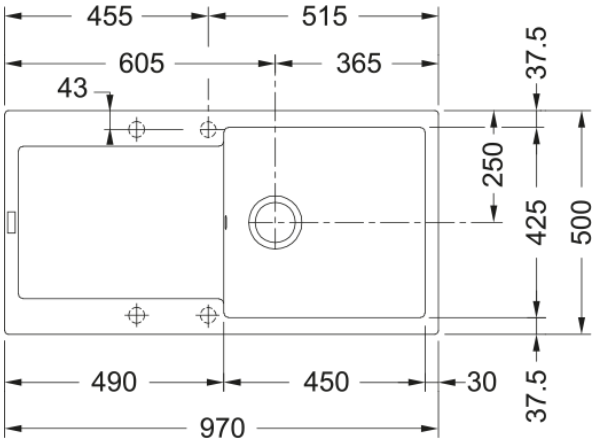

Maris, MRG 611-100, 970x500mm, 3 1/2" reversibel,Druckknopfventil, Überlauf, black matt

---

Kjennetegn	
Type vask	Vask
Type materiale	Fragranite
Antall kummer	1
Farge	Matt black
Overflateutførelse	Ingen
Overløp	Ja
Dimensjoner	
Utvendige mål: venstre/høyre	970.0
Utvendige mål: foran til bak	500.0
Kumstørrelse 1: høyre/venstre	450.0
Kumstørrelse 1: front til bak	425.0
Kumstørrelse 1: dybde	200.0
Utskjæringsmål: høyre/venstre	950.0
Utskjæringsmål: front til bak	480.0
Installasjon	
Min. skapstørrelse	60 cm
Produkt spesifikasjon	
Installasjonsmetode	Nedfelling
Avløpshull	3 1/2"
Utløpsposisjon	Vendbar
Kompatibel med Active Twist	Ja
Design	contemporary
Produktidentifikasjon	
Varemerke	FRANKE
Produktfamilie	Maris
Modell	Maris
Godkjenningsmerke	CE

Godkjenningsmerke	UKCA
Produktfunksjoner	
Antall avløp	1
Vendbar	Ja
Armaturfelt	Ja
Avløpsett inkludert	Ja
Avløpssett	Easy touch
Vannlås inkludert	Nei
Antall armaturhull	4 - forborret
Hull for såpedispenser	Nei
Minimum worktop thickness	30 mm