Mythos 160 Eiland Black LD | 325.0726.999



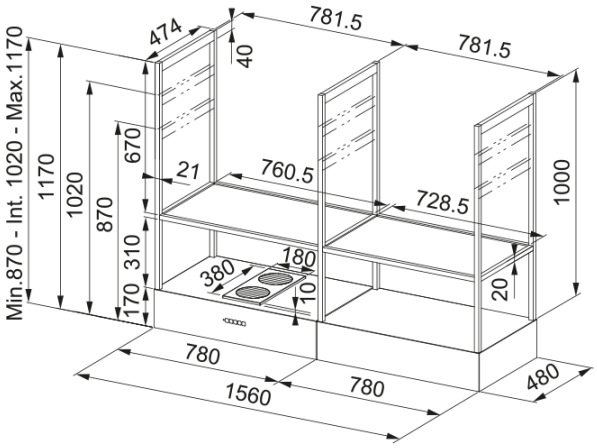

Mythos 160 Afzuigkap Eiland, Zwart, Led Dim verlichting

Productinformatie	
Afzuigkap categorie	Ontwerp
Finish	Zwart extra mat
Afmetingen	
Breedte in mm	1600.0
Diam. luchtuitlaat	Niet van toepassing
Energiespecificaties	
Stekker type	Geen stekker
Annual energy consumption AEC	0.0
Dynamische klasse	Niet van toepassing
Light efficiency clas	Niet van toepassing
Vetfilter efficientie klasse	Niet van toepassing
Motor vermogen	Niet van toepassing
Type motor	Не определено
Aantal motoren	2
Installatie	
Installatie	Eiland
Productspecificaties	
Luchtkwaliteit sensor	Nee
Energie efficientie klasse	Niet van toepassing
Terugslagklep	Nee
Achteraansluiting	Nee
Zero drip	Nee
UI Type	Touch on Metal
Lamp Type	LED Strip Verstelbaar
Productomschrijving	
Product brand	Franke
Product familie	Mythos

Model programma	T-SHELF EVOLUTION
Blower tech.name	N/A

Productkenmerken

Aantal verlichting	2
Type verlichting	Led Paneel instelbaar
Afstandsbediening	Ja
Waterresistent	Nee
UI type	Touch bediening op metaal
Standen	Zie handleiding
Stand snelheid	3+i
24-uur	Timed
Vertraging	Ja 30'
Sensor	Nee
Wi-Fi	Nee
Filter typologie	Cassette
Filter	Aluminium
Koolstoffilter	Ja

Prestaties

Stand	1	2	3	Boost
Luchtstroom (m^3h)	0.0	0.0	0.0	0.0
Max. druk (Pa)	0.0	0.0	0.0	0.0
Stroom (Watt)	15.0	35.0	70.0	100.0
Geluidsniveau (db)	47.0	64.0	69.0	72.0