Mythos 14 Warmhoudlade Black | 131.0640.710



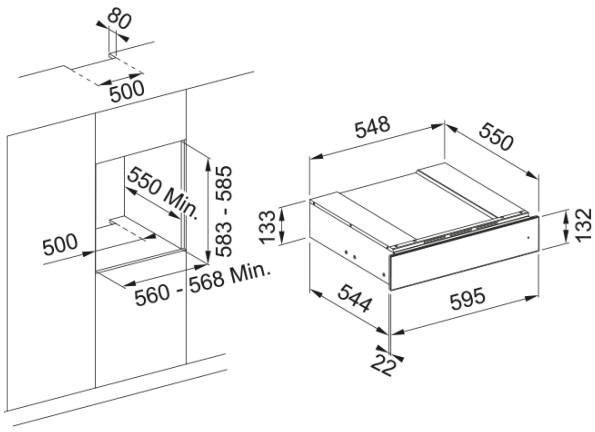

De Mythos FMY 14 DWR BK is een 60 cm brede Mythos warmhoudlade en heeft een inhoud van 16 liter, uitgevoerd inzwart glas en geborsteld Roestvrij staal. De warmhoudlade heeft een bereik van 40º t/m 75º C. Afmetingen warmhoudlade 595x544x133 mm (hxbxd). Aansluitwaarde: 220 - 240V. Energieklasse: G

Productinformatie	
Kleur	Zwart
Type	Warmhoudlades
Openingswijze	Push-push
Verpakkingsdiepte	650.0
Verpakkingshoogte	205.0
Verpakkingsbreedte	650.0
Snoerlengte	1100.0
Vermogen	400.0
Temperatuurbereik	40-75°C
Afmetingen	
Breedte	595.0
Hoogte algemeen	133.0
Diepte algemeen	566.0
Energiespecificaties	
Voltage	220-240 V
Frequentie (Hz)	50-60
Productspecificaties	
Model	FMY 14 DRW BK
Productomschrijving	
Product brand	Franke
Product familie	Mythos
Model programma	MYTHOS
Productkenmerken	
Cavity capacity	16.0