BXX Pro 210-50 RVS KB ACC | 127.0747.097

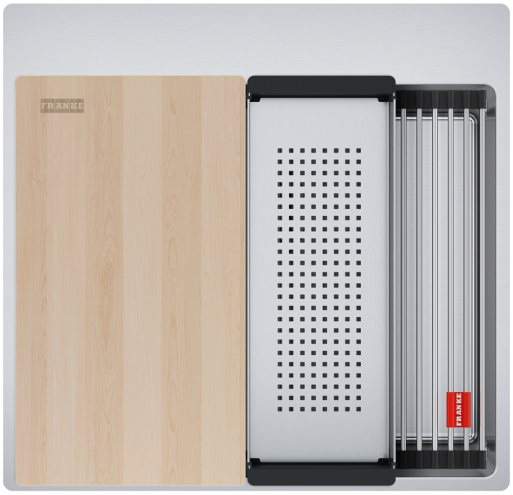

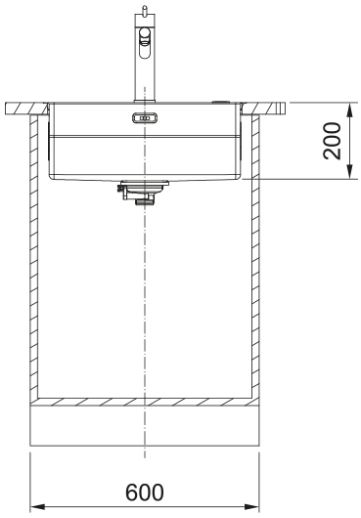

BXX Pro 210-50 Roestvrijstalen Spoelbak, Kranenbank, met Accesoires

---

Productinformatie	
Spoelbak type	Spoelbak (zndr afdruip)
Materiaalsoort	Roestvrijstaal
Aantal spoelbakken	1
Kleur	Staal
Finish	Voorgeborsteld SB
Overloop	Ja
Afmetingen	
Buitenmaat: rechts naar links	530.0
Buitenmaat: voor naar achter	510.0
Spoelbak 1: rechts naar links	500.0
Spoelbak 1: voor naar achter	410.0
Spoelbak 1: diepte	200.0
Installatie	
Kastmaat	60 cm
Productspecificaties	
Installatiewijze	Vlak-inbouw
Installatiewijze	Slimtop
Afvoer	3 1/2"
Positie afdruipdeel	Geen afdruipgedeelte
Kom 1: accessoirerand	Ja
Compatibel met Active Twist	Ja
Installatiesteun	Fastfix (snelsluiting)
Accessoires inbegrepen	Ja
Accessoires	Snijplank
Accessoires	Rolmat
Accessoires	Inzetbak
Design	contemporary

Productomschrijving	
Product brand	Franke
Product familie	Mythos
Model programma	Box Pro
Keurmerk	CE
Keurmerk	UKCA
Productkenmerken	
Aantal afdruipgedeeltes	Geen afdruipgedeelte
Universeel	Nee
Kranenbank	Ja
Afvoerset inclusief	Ja
Type afvoer	Automatische druk knop
Sifon inclusief	Nee
Aantal kraangaten	2
Zeeppomp gat	Nee
Overloopplaatje	Nee