BWX 210/110-27 RVS T AS | 127.0579.849



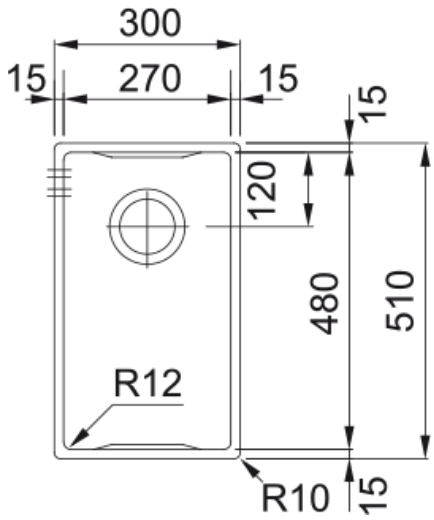

Box Center BWX 210/110-27 is een enkele roestvrij stalen spoelbak met een afmeting van 270x480x200 mm, geschikt voor vlak inbouw en onderbouw. De spoelbak is voorzien van een 3 1/2" afvoerplug en design overloop. Tevens is de spoelbak standaard voorzien van een accessoire set bestaande uit een inzetbakje, afdruiprek, kunststof snijplank, houten snijplank, messenrek cq houten snijplank en messenset.

Productinformatie	
Spoelbak type	Spoelbak (zndr afdruip)
Materiaalsoort	Roestvrijstaal
Aantal spoelbakken	1
Kleur	Staal
Finish	Geborsteld
Overloop	Ja
Afmetingen	
Buitenmaat: rechts naar links	300.0
Buitenmaat: voor naar achter	510.0
Spoelbak 1: rechts naar links	270.0
Spoelbak 1: voor naar achter	480.0
Spoelbak 1: diepte	200.0
Installatie	
Kastmaat	40 cm
Productspecificaties	
Installatiewijze	Vlak-inbouw
Afvoer	3 1/2"
Positie afdruipdeel	Geen afdruipgedeelte
Productomschrijving	
Product brand	Franke
Product familie	Mythos
Model programma	Box Center
Keurmerk	CE
Productkenmerken	
Aantal afdruipgedeeltes	Geen afdruipgedeelte
Universeel	Nee

Kranenbank	Ja
Afvoerset inclusief	Ja
Type afvoer	Handmatig
Sifon inclusief	Nee
Aantal kraangaten	2
Zeeppomp gat	Nee