Lina L M. Black Uittrekbaar 180 DJ ECO | 115.0712.435



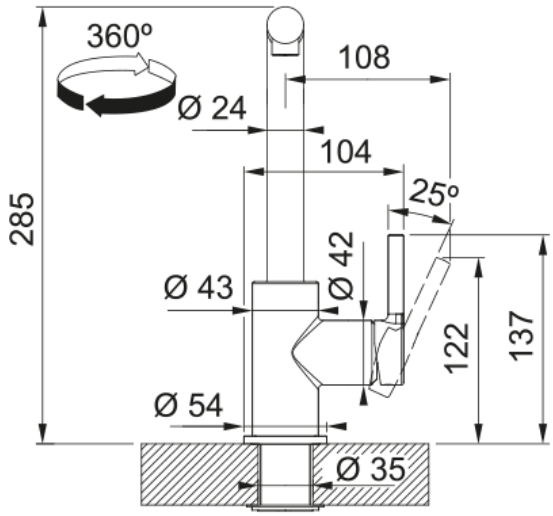

Lina L is een eenhendel keukenmengkraan met een uittrekbare uitloop, uitgevoerd in de finish mat zwart. De kraan heeft een hoogte van 285 mm en de uitloop heeft een bereik van 218 mm. De kraan heeft de volgende kenmerken: uittrekbare uitloop, geen achterzwaai en een maximale werkbladhoogte 45 mm.

Productinformatie	
Uitloop versie	L - uitloop
Kleur	Mat zwart
Materiaalsoort	Messing
Slang materiaal	Nylon zwart
Handdouche materiaal	Messing
Afmetingen	
Kraangat	35 mm
Binnenwerk diameter	35 mm
Hoogte algemeen	285.0
Installatie	
Wijze bevestiging	Schacht
Slang bevestiging	3/8"
Lengte watertoevoerslang	470 mm
Productspecificaties	
Druk	Hoge druk
Uitvoering	Pull out
Kraanbediening	Hendel zijkant
Zwenkbereik	360°
Debiet gemengd water (3 bar)	7.15
Productomschrijving	
Product brand	Franke
Product familie	Smart
Model programma	Lina
Productkenmerken	
Waterspaarstand	Nee
Soort perlator	Aerated
Shower version	enkel