TAP Vital Capsule 2in1 Swivel IND BK | 120.0621.312



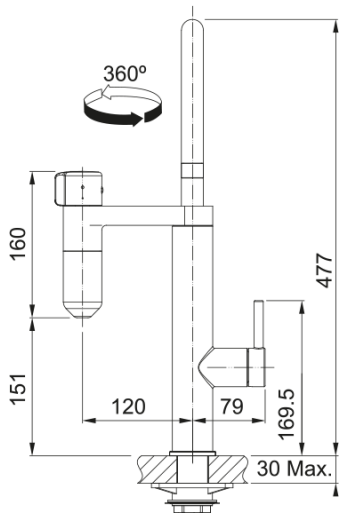

Vital Capsule Twin filter Tap 2in1 Swivel HP matt black

Produkto informacija	
Išpylimo angos versija	J - Išpylimo anga
Spalva	Pramoninė juoda
Medžiagos tipas	Žalvario
Matmenys	
Maišytuvo skylės skersmuo	35mm
Kasetės matmenys	35 mm
Bendras aukštis	477.0
Montavimas	
Tvirtinimo tipas	Svirtelė
Vandens tiekimo žarnos jungtis	3/8"
Vandens tiekimo žarnos ilgis	600 mm
Produktų specifikacija	
Slėgis	Aukštas slėgis
Versija	Pasukama išpylimo anga
Maišytuvo veikimas	Snapo tipas
Maišytuvo pasukimas	360°
Filtr.vandens srautas (3bar)	3.5
Miks.vandens srautas (3bar)	12.5
Produkto aprašymas	
Prekės ženklas	FRANKE
Produktų šeima	Mythos
Modelio serija	VITAL
Savybės	
Eko. vandens taupymas	Ne
Aeratoriaus tipas	Laminarinis
Multifunkcinės sistemos tipas	Vandens filtravimas