Tap Atlas clear spout 2HM 3-ways FIP | 120.0179.978



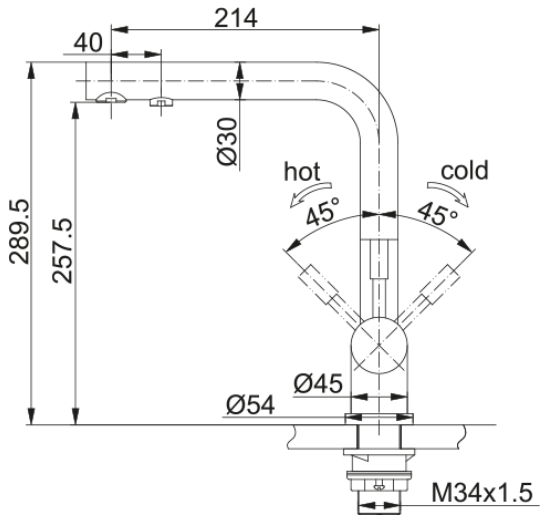

Tap, Atlas clear, spout, 2 handle mixer, stainless steel, 3-ways function, with filter, KTW-A G3/8" 500mm hose, without Brita logo

---

Produkto informacija	
Išpylimo angos versija	L - Išpylimo anga
Spalva	Nerūdijantis plienas
Medžiagos tipas	Nerūdijantis plienas 304
Matmenys	
Maišytuvo skylės skersmuo	35mm
Kasetės matmenys	35 mm
Bendras aukštis	289.5
Montavimas	
Tvirtinimo tipas	Svirtelė
Vandens tiekimo žarnos jungtis	3/8"
Vandens tiekimo žarnos ilgis	600 mm
Produktų specifikacija	
Slėgis	Aukštas slėgis
Versija	Fiksuotu snapu
Maišytuvo veikimas	Šoninė svirtis
Maišytuvo pasukimas	360°
Filtr.vandens srautas (3bar)	6.3
Miks.vandens srautas (3bar)	12.08
Produkto aprašymas	
Prekės ženklas	FRANKE
Produktų šeima	Maris
Modelio serija	Atlas
Savybės	
Eko. vandens taupymas	Ne
Aeratoriaus tipas	Korys
Multifunkcinės sistemos tipas	Vandens filtravimas