SKX 651 3 1/2" BSWT REV 2TH FRL WOF StB | 101.0464.044



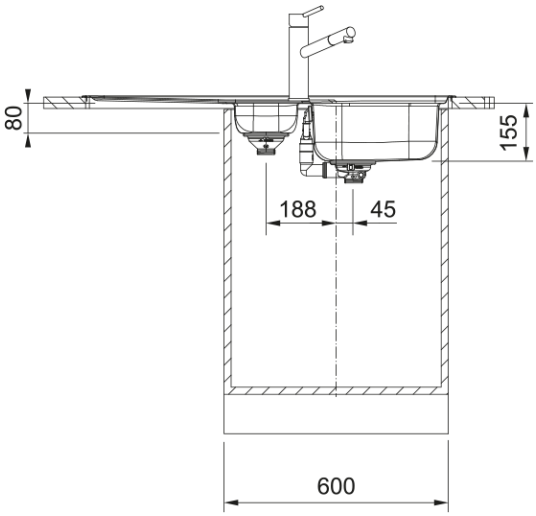

SKX 651 1000x500mm, reversible, X Brushed/Satin, 3 1/2", basket strainer waste twist control, with slotted overflow, with 2 tap holes, with strainer bowl

---

Produkto informacija	
Plautuvės tipas	Plautuvė (su nusaus. plokšt.)
Medžiagos tipas	Nerūdijantis plienas
Dubenų skaičius	1,5
Spalva	Plieno
Apdaila	Šlifuotas X
Persipildymas	Taip
Matmenys	
Išorin. dydis: iš deš. į kairę	1000.0
Išorin. dyd.: nuo pr. iki galo	500.0
1 dub. dydis: iš deš. į kairę	340.0
1 dub. dyd.: nuo pr. iki galo	420.0
1. Bļodas dziļums	155.0
2 dub. dydis: iš deš. į kairę	170.0
2 dub. dyd.: nuo pr. iki galo	280.0
2 dubuo: gylis	80.0
Išpjov. dydis: iš deš. į kairę	980.0
Išpj. dyd.: nuo pr. iki galo	480.0
Montavimas	
Minimalus spintelės dydis	60 cm
Produktų specifikacija	
Įrengimo tipas	Įdedama
Atliekų išleidimo anga	3 1/2"
Nusausinimo plokšt. Vieta	Apsukama nusaus. plokšt.
Suderinamumas su Active Twist	Ne
Produkto aprašymas	
Prekės ženklas	FRANKE
Produktų šeima	Smart

Modelio serija	Spark
Patvirtinantis logotipas	CE
Patvirtinantis logotipas	UKCA
Savybės	
Nusausinimo plokšt. skaičius	1
Produkto apgręžimas	Taip
Maišytuvo atbraila	Taip
Atliekų rinkinys	Taip
Atliekų tv. rinkinio tipas	Automatinis - sukama ranken.
Pridėtas sifonas	Ne
Maišytuvo skylių skaičius	2
Muilo dozatoriaus skylė	Ne
Minimum worktop thickness	30 mm