MYTHOS FMYS BK Matt / Copper F80 KL | 345.0726.997



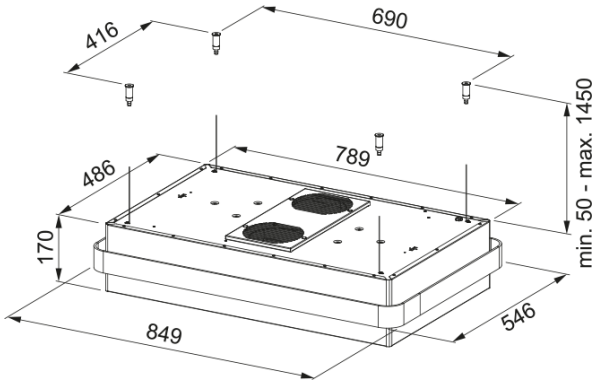

La cappa sospesa MYTHOS FMYS BK Matt / Copper F80 KL per installazione a isola, è progettata come perfetto completamento di gamma per i piani induzione Masterpiece in finitura PVD coordinata. La tecnologia K-Link consente di connettere i due elementi, gestendo il controllo dell'aspirazione e offrendo un'esperienza di cottura unica per la sua praticità, e al contempo di grande stile e design. L'illuminazione dimmerabile del pannello centrale crea luce diretta e puntuale durante l'uso, ma anche una luce d'ambiente soft.

Estetica	
Tipologia cappa	A lampadario
Finitura	BK Matt/Anello Copper
Dimensioni	
Larghezza in mm	800.0
Diam. tubo uscita	N/A
Dati di consumo	
Tipo presa	Senza spina
Consumo energetico annuo	0.0
clase de ef dinámica F	N/A
Classe illuminazione	N/A
Classe filtri	N/A
Tensione motore	N/A
Tipo motore	N/A
N° motori	0
Installazione	
Installazione	Isola
Specifiche prodotto	
Sensore qualità dell'aria	No
Classe efficienza energetica	N/A
Valvola di non ritorno	No
Uscita aria posteriore	No
Zero Drip	No
UI Type	Push button
Lamp Type	Led bar regolabile
Dati generali	
Marchio	Franke

Famiglia prodotti	Mythos
Gamma	Mythos
Blower tech.name	N/A

Caratteristiche

Numero lampade	1
Tipo di illuminazione	Pannello LED regolabile
Telecomando	Si
Resistente all'acqua	No
Comandi	Pulsante
Numero velocità	Vedere istruzioni
Regolazione velocità	3+i
Funzione 24 h	A tempo
Funzione delay	Si 30'
Partenza automatica	No
WI-FI	No
Tipologia filtrazione	Cassetta
Tipo filtro	Alluminio
Filtro carboni attivi	Si

Prestazioni

Velocità	1	2	3	BOOST
Capacità di aspirazione (m^3/h)	0.0	0.0	0.0	0.0
Pressione max (Pa)	0.0	0.0	0.0	0.0
Potenza (Watt)	15.0	35.0	70.0	100.0
Livello sonoro (dBA)	47.0	64.0	69.0	72.0