SMART FSM 709 HI LL | 340.0678.204

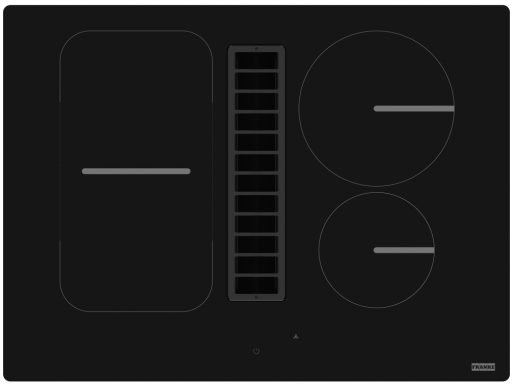

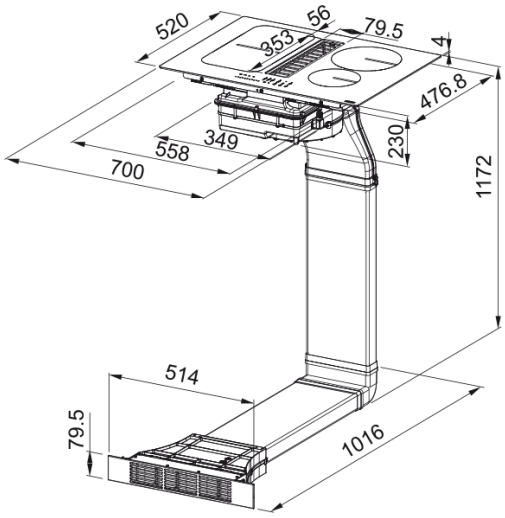

Piano aspirante Smart FSM 709 HI Black

Estetica	
Colore	Nero
Finitura	Vetro
Limitatore potenza	Si
Dimensioni	
Dimensione	70X50
Dati di consumo	
Potenza totale	7.4
Voltaggio e frequenza	220-240V 50-60Hz
Installazione	
Tipologia filtrazione	Piano aspirante
Specifiche prodotto	
Bridge	No
Sicurezza bambini	Si
Classe efficienza energetica	A++
Mantenimento in caldo	No
Bagnomaria	Si
Grill	No
Blower tech.name	340006
Cavo di alimentazione	Si
Spina	Senza spina
Dimensione Coil posiz. 1(cm)	19X21
Dimensione Coil posiz. 2(cm)	LxL 19X21
Dimensione Coil posiz. 3(cm)	Ø 20
Dimensione Coil posiz. 4(cm)	Ø 14.5
Sicurezza Bambini	Si
Recall	No
Riscaldamento	Si

Funzione Dry	No
Funzione Auto	Si
Apertura Auto	No
Flexi	Si
Numero zone Flexi	1
Allarme saturazione filtri	Si
Livello Potenza	9+BOOST
Comandi	Touch control Slider
Dati generali	
Marchio	Franke
Famiglia prodotti	Smart
Gamma	Smart
Caratteristiche	
Comandi	SSKTS : slim Touch slider
Colore display	Rosso
Zone cottura	4
Resistente all'acqua	Si
Timer	Si
Booster	4
Stop&Go	Si
Display retroilluminato	N/A
Classe filtri	C
Tipo filtro	Alluminio
Filtro carboni attivi	Si

Prestazioni

Velocità	1	2	3	4	9	BOOST
Capacità di aspirazione (m^3/h)	230.0	270.0	310.0	350.0	500.0	630.0
Pressione max (Pa)	280.0	370.0	500.0	570.0	620.0	630.0
Potenza (Watt)	40.0	50.0	60.0	75.0	125.0	220.0
Livello sonoro (dBA)	49.0	51.0	55.0	57.0	65.0	71.0