MYTHOS FMYW BK MASTERPIECE ANTRACITE80KL | 335.0729.963



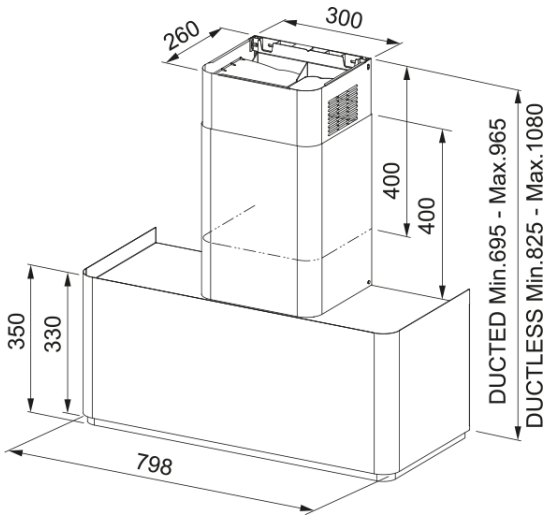

La cappa a parete MYTHOS FMYW BK MASTERPIECE ANTRACITE 80 KL ha un'estetica minimalista total black che si abbina perfettamente alla finitura dei profili PVD ANTRACITE di piani a induzione, lavelli, miscelatori e accessori della collezione Masterpiece. E' configurabile sia in modalità filtrante che aspirante, per adattarsi ad ogni progetto. L'illuminazione LED di ultima generazione è dimmerabile. Dispone della connettività K-Link con i piani a induzione compatibili in gamma: un sistema evoluto di accensione automatica dell'aspirazione durante la cottura.

Estetica	
Tipologia cappa	Design
Finitura	BK Matt/Anello Antracite
Dimensioni	
Larghezza in mm	800.0
Diam. tubo uscita	150
Dati di consumo	
Tipo presa	EU
Consumo energetico annuo	60.1
clase de ef dinámica F	A
Classe illuminazione	A
Classe filtri	C
Tensione motore	220-240V 50-60Hz
Tipo motore	SP A+
N° motori	1
Installazione	
Installazione	Parete
Specifiche prodotto	
Sensore qualità dell'aria	No
Classe efficienza energetica	A
Valvola di non ritorno	Yes
Uscita aria posteriore	Si
Zero Drip	No
UI Type	Touch on metal
Lamp Type	Led bar regolabile
Dati generali	
Marchio	Franke

Famiglia prodotti	Mythos
Gamma	Mythos
Blower tech.name	D39

Caratteristiche

Numero lampade	1
Tipo di illuminazione	LED bar a filo TW3 L600
Telecomando	No
Resistente all'acqua	No
Comandi	Touch metallici
Numero velocità	Vedere istruzioni
Regolazione velocità	3+i
Funzione 24 h	Temporizzato con telecomando
Funzione delay	Si 30' con telecomando
Partenza automatica	No
WI-FI	No
Tipologia filtrazione	Cassetta
Tipo filtro	Acciaio inox
Filtro carboni attivi	Si

Prestazioni

Velocità	1	2	3	BOOST
Capacità di aspirazione (m^3/h)	250.0	420.0	600.0	750.0
Pressione max (Pa)	500.0	580.0	600.0	620.0
Potenza (Watt)	150.0	200.0	210.0	250.0
Livello sonoro (dBA)	44.0	53.0	61.0	67.0