MYTHOS FCR 625 TC BK XS | 325.0653.923



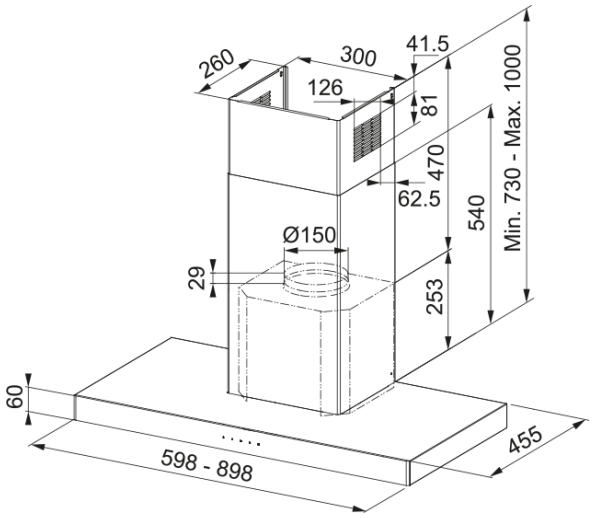

MYTHOS FCR 625 TC BK XS

Estetica	
Tipologia cappa	T-Shape
Finitura	Acciaio inox / vetro
Dimensioni	
Larghezza in mm	600.0
Diam. tubo uscita	150
Dati di consumo	
Tipo presa	EU
Consumo energetico annuo	42.7
clase de ef dinámica F	A
Classe illuminazione	A
Classe filtri	C
Tensione motore	220-240V 50-60Hz
Tipo motore	SP A+
N° motori	1
Installazione	
Installazione	Parete
Specifiche prodotto	
Sensore qualità dell'aria	No
Classe efficienza energetica	A+
Valvola di non ritorno	Yes
Uscita aria posteriore	No
Zero Drip	No
UI Type	Touch Control
Tipo Lampada	LED Quadrato
Dati generali	
Marchio	Franke
Famiglia prodotti	Maris

Gamma	CRYSTAL
Blower tech.name	D39

Caratteristiche

Numero lampade	2
Tipo di illuminazione	Led S2000 3000K
Telecomando	No
Resistente all'acqua	No
Comandi	Touch control
Numero velocità	Vedere istruzioni
Regolazione velocità	3+i
Funzione 24 h	No
Funzione delay	Si 30'
Partenza automatica	No
WI-FI	No
Tipologia filtrazione	Cassetta
Tipo filtro	Acciaio inox
Filtro carboni attivi	Si

Prestazioni

Velocità	1	2	3	BOOST
Capacità di aspirazione (m^3/h)	280.0	420.0	600.0	750.0
Pressione max (Pa)	450.0	540.0	580.0	590.0
Potenza (Watt)	150.0	200.0	240.0	250.0
Livello sonoro (dBA)	50.0	57.0	65.0	69.0