MYTHOS MACCHINA CAFFE' | 131.0682.091



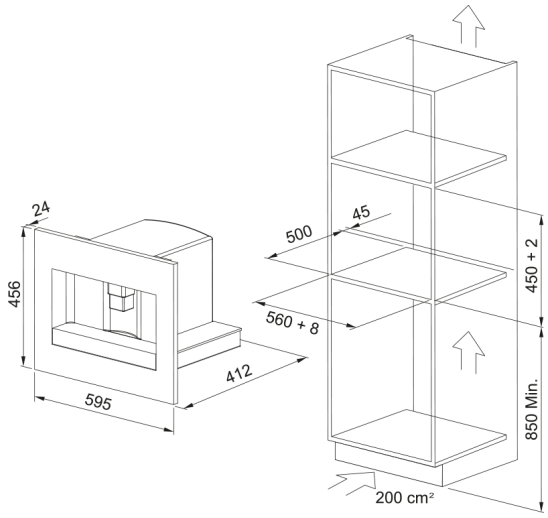

Mythos Macchina caffè a incasso Black

Estetica

Colore	Nero
Tipologia	Incasso
Accessori	Caraffa per latte
Accessori	Cucchiaio da caffè
Corrente	5.6
Tipo display	LCD
Menù funzioni	Regolazione tempo
Menù funzioni	Lingua
Menù funzioni	Auto
Menù funzioni	Decalcificazione
Menù funzioni	Temperatura caffè
Menù funzioni	Auto Off
Menù funzioni	Durezza acqua
Menù funzioni	Valori standard
Menù funzioni	Statistiche
Menù funzioni	Beep
Sistema di riscaldamento	Thermoblock con tubo inox
Contenitore per fondi caffè	Caffè per 14 tazze
Funzioni manuali	On/Off
Funzioni manuali	Caffè
Funzioni manuali	Tipo Caffè
Funzioni manuali	Dimensione tazza
Funzioni manuali	Caffè premacinato
Funzioni manuali	Cappuccino
Funzioni manuali	Acqua calda
Funzioni manuali	Pulizia circuito
Funzioni manuali	Numero tazze

Potenza nominale massima (W)	1350.0
Numero tazze	2.0
Profondità imballo	510.0
Altezza imballo	540.0
Larghezza imballo	650.0
Lancia per vapore/acqua calda	Si
Dimensioni	
Larghezza totale	595.0
Altezza	456.0
Profondità totale	412.0
Dati di consumo	
Voltaggio	230-240 V
Frequenza (Hz)	50-60 Hz
Specifiche prodotto	
Modello	FMY 45 CM BK
Dati generali	
Marchio	Franke
Famiglia prodotti	Mythos
Gamma	Mythos
Caratteristiche	
Capacità contenitore caffè	200
Capacità cont. acqua	1,8
Capacità vassoio gocce	500.0
Comandi	Touch Control
Dosatore caffè regolabile	10.0
Macinacaffè integrato	Si
Regolazione macinatura	Si
Regolatore macinatura	13 Posizioni
Opzioni	Caffè
Opzioni	Montalatte
Indicazione	Riempi serbatoio acqua
Indicazione	Cassetto caffè vuoto
Indicazione	Inserire cassetto caffè
Indicazione	Riempi contenitore caffè
Indicazione	Decalcificazione
Indicazione	Funzione selezionata
Indicazione	Macinatura troppo fine
Indicazione	Aggiungi caffè macinato
Indicazione	Meno caffè
Indicazione	Risciacquo
Indicazione	Inserire infusore
Indicazione	Chiudi sportello servizio
Indicazione	Allarme generale
Indicazione	Opzioni menu (lingua,temp)
Colore display	Bianco