FMY 45 MW BK | 131.0632.660



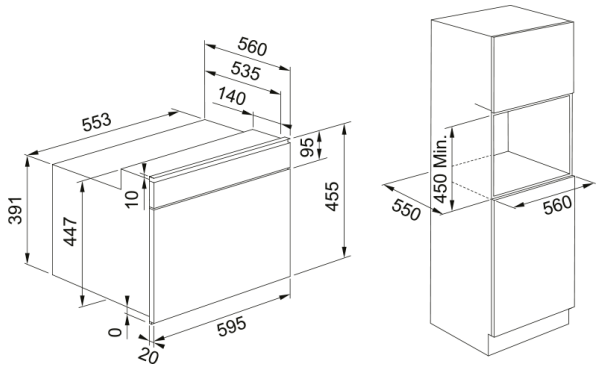

MICROONDE COMBINATO FMY 45 MW BK NERO

Estetica

Colore	Nero
Tipologia	Microonde combinato
Modalità di apertura	Maniglia
Accessori	Piatto girevole vetro 360mm
Accessori	Griglia grill
Accessori	Kit Vaporiera
Accessori	Leccarda
Accessori	Cover
Corrente	16.0
Tipo display	LCD
Apertura porta	A ribalta
Tipo di grill	Tubular
Maniglia	Si
Funzioni manuali	microonde
Funzioni manuali	Grill
Funzioni manuali	grill+mwo
Funzioni manuali	Turbo Grill
Funzioni manuali	turbo grill + mwo
Funzioni manuali	Aria forzata
Funzioni manuali	ventilato + mwo
Funzioni manuali	Riscaldamento rapido
Potenza massima microonde	900.0
Profondità imballo	650.0
Altezza imballo	630.0
Larghezza imballo	690.0
Cornice pannello	Striscia slim nero opaco
Consumo energetico (grill)	1600.0

Lunghezza cavo alimentazione	1487.0
Potenza	3200.0
Tipo di manopole	Push/Pull
Dimensioni	
Larghezza totale	595.0
Altezza	455.0
Profondità totale	560.0
Dati di consumo	
Voltaggio	230-240 V
Frequenza (Hz)	50 Hz
Installazione	
Modalità di installazione	Incasso
Specifiche prodotto	
Tipo cavità	Acciaio inox
Cookassist	Auto Defrost - Carne
Cookassist	Auto Defrost - Pollo
Cookassist	Auto Defrost - Pesce
Cookassist	Auto Defrost - Verdure
Cookassist	Auto Defrost - Pane
Cookassist	Riscaldamento Auto
Cookassist	Vapore Auto
Cookassist	Auto + MWO - Pollo
Cookassist	Auto + MWO - Lasagna surg.
Cookassist	Auto + MWO - Biscotti
Cookassist	Prog. Auto - patate al forno
Cookassist	Prog. Auto - verdura fresca
Cookassist	Prog. Auto - verdura surg.
Cookassist	Prog. Auto - verdura scatola
Cookassist	Prog. Auto - Pop corn
Cornice porta	Striscia inferiore sottile
Cerniere porta	Porta Soft Closing
Modello	FMY 45 MW BK
Sicurezza bambini	Si
Timer	Si
Dati generali	
Marchio	Franke
Famiglia prodotti	Mythos
Gamma	Mythos
Caratteristiche	
Comandi	Elettronico
Volume cavità	40.0
Finitura porta	Vetro / acciaio inox
Colore display	Bianco
Numero di manopole	2.0