MARIS MRX 210-50 TL INOX SATINATO | 127.0525.273

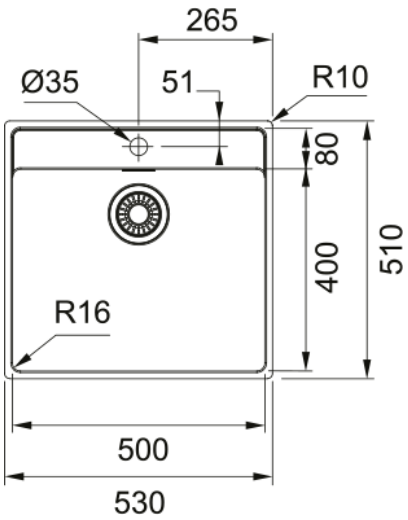

Maris MRX 210-50 TL Inox satinato

Estetica	
Tipologia lavello	Vasca (senza gocciolatoio)
Materiale	Acciaio inox
Numero vasche	1
Colore	Acciaio
Finitura	Spazzolato
Dimensioni	
Dim. esterna : da dx a sx	530.0
Dim. esterna : fronte/retro	510.0
Dim. Vasca 1 : da dx a sx	500.0
Dim. vasca 1 : fronte/retro	400.0
Vasca 1 : profondità	180.0
Installazione	
Base	55 cm
Specifiche prodotto	
Tipo installazione	Filotop
Tipo installazione	Incasso semifilo
Scarico	3 1/2''
Posizione gocciolatoio	Senza gocciolatoio
Conformità misc. Active Twist	Si
Dati generali	
Marchio	Franke
Famiglia prodotti	Maris
Gamma	Maris
Certificazione	CE
Caratteristiche	
Numero gocciolatoi	Senza gocciolatoio
Reversibile	No

Banco rubinetteria	Si
Kit scarico incluso	Si
Tipologia scarico	Scarico manuale
Sifone incluso	Si
Numero fori miscelatore	1
Foro soap dispenser	No