LINA CLEAR WATER 2.0 J CROMATO | 120.0730.806



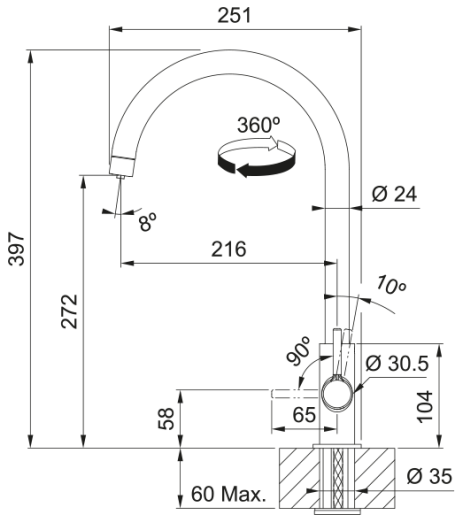

Il sistema filtrante a 3 vie LINA CLEAR WATER 2.0 fornisce acqua pura grazie ad uno speciale processo a due stadi, che rimuove metalli pesanti e sedimenti fino a 0,5 micron. L'alloggiamento del kit occupa metà dello spazio rispetto ai filtri tradizionali, pertanto si può installare sotto il lavello, lasciando spazio ai cestoni standard per la raccolta differenziata. La cartuccia può essere sostituita senza interventi di tecnici specializzati, grazie al sistema bypass, che blocca automaticamente il passaggio dell'acqua durante lo smontaggio/rimontaggio. Filtro compatibile FUN 112.0702.682

Estetica	
Canna girevole	Canna J
Colore	Cromo
Materiale	Ottone
Dimensioni	
Diametro foro incasso	35mm
Diametro cartuccia	25 mm
Altezza	397.0
Installazione	
Tipo fissaggio	1 Bullone
Tipo flessibile	3/8"
Lunghezza tubo alimentazione	500 mm
Specifiche prodotto	
Pressione	Alta pressione
Tipologia	Canna girevole
Posizione leva comando	Leva laterale
Tipo areatore	360°
Portata acqua filtrata (3 bar)	2.8
Portata acqua corrente (3 bar)	7.5
Energy saving	No
Dati generali	
Marchio	Franke
Famiglia prodotti	Smart
Gamma	Lina
Caratteristiche	
Cartuccia Eco	No

Tipo areatore	Areato
Tipo di sistema multifunzione	Filtrazione acqua