FRIGORIFERO FCB 320 V NE D | 118.0722.592



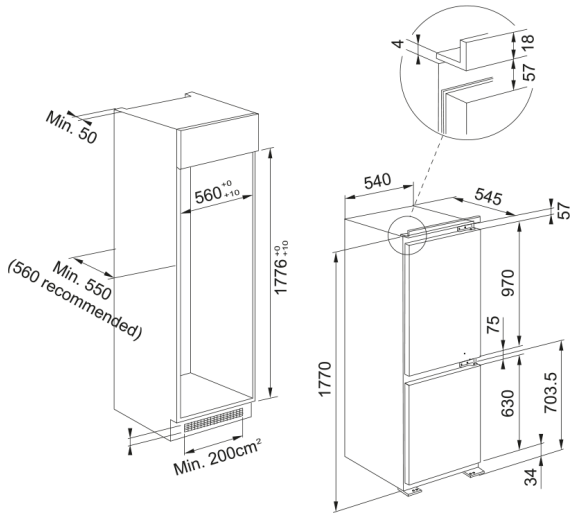

Frigorifero combinato da incasso ventilato con tecnologia Easy Frost, porte reversibili e display digitale per il controllo elettronico. E' dotato di un cassetto Fresh Zone per gli alimenti delicati e di un porta-bottiglie cromato. Porta completamente attrezzata. Funzione Fast Cool. Classe energetica NEL D

Estetica	
Tipo installazione	Incasso
Colore	Bianco
Dimensioni	
Larghezza totale	540.0
Altezza	1770.0
Profondità totale	545.0
Dati di consumo	
Voltaggio	230-240 V
Frequenza (Hz)	50 Hz
Specifiche prodotto	
Tipologia	Combinato incasso
Classe efficienza energetica	D
Balconcino portabottiglie	Si
Griglia portabottiglie	Si
Zona fredda	No
Vano latticini	Si
Porta reversibile	Si
Tecnologia EasyFrost	Si
Portauova	Si
Cap. congelamento kg/24h	9
Nr balconcini regolabili frigo	3
Numero ripiani frigo	3
Vassoio per ghiaccio	Si
Posizione della luce	Laterale
Sistema No Frost	No
Nr. cassetti del congelatore	3
Numero di cassetti Fresh Zone	1

Profondità imballo	608.0
Altezza imballo	1840.0
Larghezza imballo	580.0
Tipo di illuminazione	LED
colore portauova	Trasparente
Modello	FCB 320 V NE D
Funzioni	Fast cool
Funzioni	Allarme porta - solo frigo
Funzioni	Allarme porta - solo spia
Funzioni	Impostazione T° freezer
Funzioni	Impostazione T° frigo
finitura interno frigo	Bianco
Dati generali	
Marchio	Franke
Famiglia prodotti	Maris
Caratteristiche	
Sbrinamento	Si
Capacità netta in litri	268
Capacità netta freezer (lt)	79
Capacità netta frigo (lt)	189
Opzione fast cooling	Si
Opzione fast freezing	No
Livello sonoro (dBA)	33
Classe climatica	SN,T