COUNTRY FCO 82 H | 116.0696.545



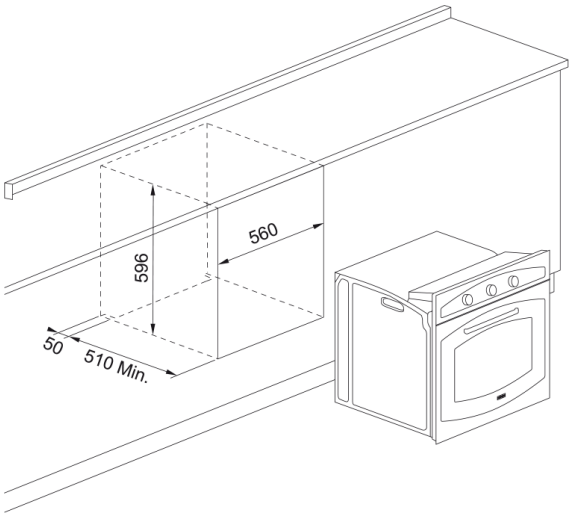

Country FCO 82 H Avena

Estetica	
Tipologia forno	Elettrico
Tipologia	Incasso
Colore	Avena
Dimensioni	
Larghezza totale	595.0
Profondità totale	545.0
Altezza	595.0
Dati di consumo	
Potenza	2400.0
Voltaggio	230-240 V
Frequenza (Hz)	50-60
Specifiche prodotto	
Pulizia	Idrolitico
Vapore	No
Classe efficienza energetica	A
Funzioni automatiche	N/A
Colore delle manopole	Oro antico
Colore della maniglia	Ottone antico
Funzioni manuali	Calore inferiore assistito
Funzioni manuali	Cottura ventilata
Funzioni manuali	Cottura convenzionale
Funzioni manuali	ventilato
Funzioni manuali	grill
Funzioni manuali	Pulizia a vapore
Funzioni manuali	turbo grill
Numero di funzioni	8.0
Profondità imballo	660.0

Larghezza imballo	660.0
Lunghezza cavo alimentazione	1000.0
Tipo di manopole	Sporgente
Display	No
Dati generali	
Marchio	Franke
Famiglia prodotti	Nessuno
Caratteristiche	
Volume utile litri	65.0
Comandi	Meccanico
Numero di manopole	3.0
Timer	Contaminuti
Tipo controllo tempo	Meccanico
Cerniere porta	Porta Soft Closing
Guide telescopiche	No
Porta fredda	N/A