FMY 99 P BK | 116.0613.709



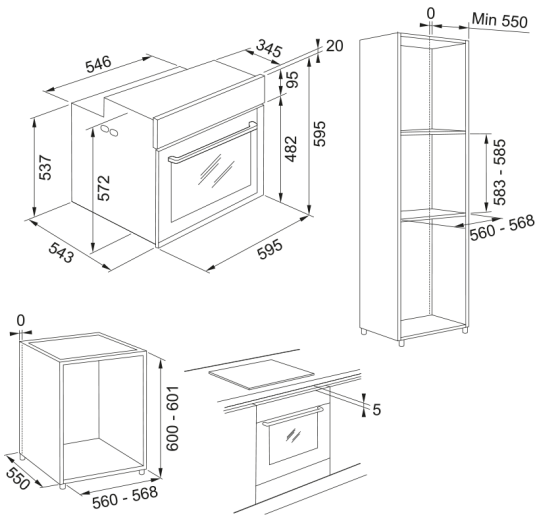

FMY 99 P BK NERO

Estetica	
Tipologia forno	Elettrico
Tipologia	Incasso
Colore	Nero
Dimensioni	
Larghezza totale	595.0
Profondità totale	564.0
Altezza	595.0
Dati di consumo	
Potenza	3650.0
Voltaggio	230-240 V
Frequenza (Hz)	50
Specifiche prodotto	
Pulizia	Pirolitico
Vapore	No
Classe efficienza energetica	A+
Girarrosto	No
Cookassist	Baguette
Cookassist	Pane grande
Cookassist	Panini
Cookassist	Pane in cassetta nello stampo
Cookassist	Pasta choux
Cookassist	Biscotti
Cookassist	Croissant
Cookassist	Strudel
Cookassist	Crostata nello stampo
Cookassist	Pan di Spagna nello stampo
Cookassist	Lasagne fresche

Cookassist	Lasagne surgelate
Cookassist	Filetti di pesce fresco
Cookassist	Filetti di pesce surgelati
Cookassist	Cozze gratinate grigliate
Cookassist	Gamberi grigliati
Cookassist	Capesante grigliate
Cookassist	Gamberetti grigliati
Cookassist	Hamburger di manzo
Cookassist	Roastbeef
Cookassist	Filetto di pollo - petto
Cookassist	Pollo arrosto
Cookassist	Kebab
Cookassist	Salsicce & würstel
Cookassist	Arrosto di maiale
Cookassist	Costine arrosto
Cookassist	Pizza surgelata
Cookassist	Pizza spessa
Cookassist	Pizza sottile
Cookassist	Torte salate
Cookassist	Gratin di broccoli
Cookassist	Gratin di cavolfiore
Cookassist	Gratin di verdure
Cookassist	Gratin di peperoni
Cookassist	Gratin di patate
Cookassist	Gratin di pomodori
Cookassist	Verdure arrosto
Cookassist	Patate arrosto
Cookassist	Verdure ripiene arrosto
Cornice porta	Striscia inferiore sottile
Numero vetri porta	4.0
Colore della maniglia	black matt
Funzioni manuali	Cottura ventilata
Funzioni manuali	Standard
Funzioni manuali	Cottura convenzionale
Funzioni manuali	Scongelamento
Funzioni manuali	Aria forzata eco
Funzioni manuali	Preriscaldamento rapido
Funzioni manuali	ventilato
Funzioni manuali	Frozen Foods
Funzioni manuali	grill
Funzioni manuali	Gamberetti al vapore
Funzioni manuali	Maxi Cooking
Funzioni manuali	Multicooking
Funzioni manuali	Pulizia pirolitica
Funzioni manuali	Cottura rapida
Funzioni manuali	turbo grill
Numero di funzioni	15.0

Profondità imballo	650.0
Altezza imballo	690.0
Larghezza imballo	630.0
Cornice pannello	1 striscia
Lunghezza cavo alimentazione	900.0
Display	Si
Tipo vetro porta	Grigio scuro (fumè)
Materiale cruscotto	Vetro
Display touch	Si
Dati generali	
Marchio	Franke
Famiglia prodotti	Mythos
Gamma	Mythos
Caratteristiche	
Volume utile litri	73.0
Comandi	Elettronico
Colore display	Multicolore
Timer	Programmatore
Tipo controllo tempo	Elettronico
Cerniere porta	Porta Soft Closing
Guide telescopiche	1 livello estrazione parziale
Porta fredda	Si