FMY 99 HS XS | 116.0613.706



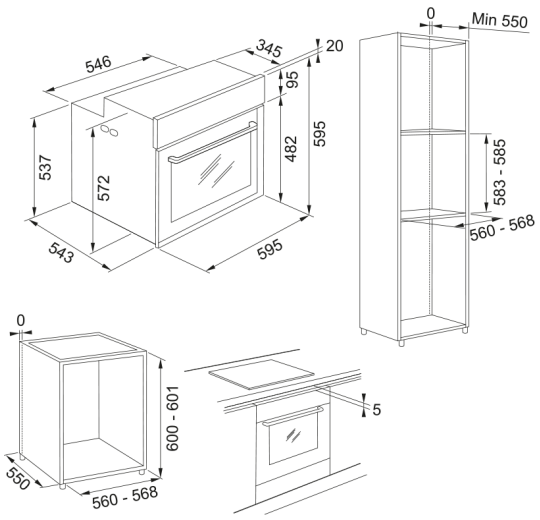

FMY 99 HS XS INOX

Estetica	
Tipologia forno	Elettrico
Tipologia	Incasso
Colore	Inox
Dimensioni	
Larghezza totale	595.0
Profondità totale	564.0
Altezza	595.0
Dati di consumo	
Potenza	3650.0
Voltaggio	230-240 V
Frequenza (Hz)	50
Specifiche prodotto	
Pulizia	Idrolitico
Vapore	Full steam
Classe efficienza energetica	A+
Girarrosto	No
Cookassist	Baguette
Cookassist	Pane grande
Cookassist	Panini
Cookassist	Pane in cassetta nello stampo
Cookassist	Pasta choux
Cookassist	Biscotti
Cookassist	Croissant
Cookassist	Strudel
Cookassist	Crostata nello stampo
Cookassist	Pan di Spagna nello stampo
Cookassist	Lasagne fresche

Cookassist	Lasagne surgelate
Cookassist	Filetti di pesce fresco
Cookassist	Filetti di pesce surgelati
Cookassist	Cozze gratinate grigliate
Cookassist	Gamberi grigliati
Cookassist	Capesante grigliate
Cookassist	Gamberetti grigliati
Cookassist	Filetti di pesce al vapore
Cookassist	Filetti surgelati al vapore
Cookassist	Capesante gratinate al vapore
Cookassist	Cozze al vapore
Cookassist	Polpo al vapore
Cookassist	Gamberi al vapore
Cookassist	Gamberetti al vapore
Cookassist	Calamaro al vapore
Cookassist	Hamburger di manzo
Cookassist	Roastbeef
Cookassist	Filetto di pollo - petto
Cookassist	Pollo arrosto
Cookassist	Kebab
Cookassist	Salsicce & würstel
Cookassist	Arrosto di maiale
Cookassist	Costine arrosto
Cookassist	Filetti di pollo al vapore
Cookassist	Filetti di tacchino al vapore
Cookassist	Pizza surgelata
Cookassist	Pizza spessa
Cookassist	Pizza sottile
Cookassist	Riso integrale
Cookassist	Riso bianco
Cookassist	Riso integrale
Cookassist	Orzo
Cookassist	Miglio
Cookassist	Quinoa
Cookassist	Farro
Cookassist	Torte salate
Cookassist	Gratin di broccoli
Cookassist	Gratin di cavolfiore
Cookassist	Gratin di verdure
Cookassist	Gratin di peperoni
Cookassist	Gratin di patate
Cookassist	Gratin di pomodori
Cookassist	Verdure arrosto
Cookassist	Patate arrosto
Cookassist	Verdure ripiene arrosto
Cookassist	Broccoli al vapore
Cookassist	Cavolfiore al vapore

Cookassist	Piselli al vapore
Cookassist	Patate al vapore
Cookassist	Patate piccole al vapore
Cookassist	Piselli surgelati al vapore
Cookassist	Frutta intera al vapore
Cookassist	Crostata di frutta ripiena
Cornice porta	Striscia inferiore sottile
Numero vetri porta	3.0
Colore della maniglia	acciaio inox
Funzioni manuali	Cottura ventilata
Funzioni manuali	Standard
Funzioni manuali	Cottura convenzionale
Funzioni manuali	Scongelamento
Funzioni manuali	Aria forzata eco
Funzioni manuali	Preriscaldamento rapido
Funzioni manuali	ventilato
Funzioni manuali	Aria forzata + vapore
Funzioni manuali	Frozen Foods
Funzioni manuali	grill
Funzioni manuali	Gamberetti al vapore
Funzioni manuali	Maxi Cooking
Funzioni manuali	Multicooking
Funzioni manuali	Vapore puro
Funzioni manuali	Cottura rapida
Funzioni manuali	Pulizia a vapore
Funzioni manuali	turbo grill
Numero di funzioni	16.0
Profondità imballo	650.0
Altezza imballo	690.0
Larghezza imballo	630.0
Cornice pannello	1 striscia
Lunghezza cavo alimentazione	900.0
Volume serbatoio acqua (l)	1.7
Display	Si
Tipo vetro porta	Grigio scuro (fumè)
Materiale cruscotto	Vetro
Display touch	Si
Dati generali	
Marchio	Franke
Famiglia prodotti	Mythos
Gamma	Mythos
Caratteristiche	
Volume utile litri	73.0
Comandi	Elettronico
Colore display	Multicolore
Timer	Programmatore
Tipo controllo tempo	Elettronico

Cerniere porta	Porta Soft Closing
Guide telescopiche	1 livello estrazione parziale
Porta fredda	Si