FMA 97 P XS | 116.0606.100



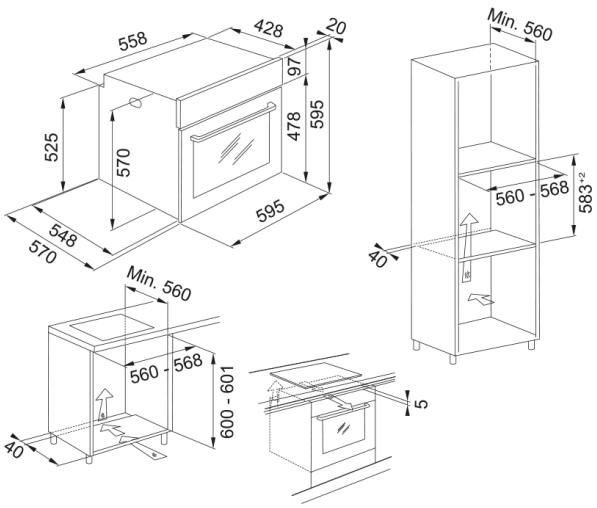

FMA 97 P XS INOX

Estetica	
Tipologia forno	Elettrico
Tipologia	Incasso
Colore	Inox
Dimensioni	
Larghezza totale	595.0
Profondità totale	570.0
Altezza	595.0
Dati di consumo	
Potenza	3300.0
Voltaggio	230-240 V
Frequenza (Hz)	50-60
Specifiche prodotto	
Pulizia	Pirolitico
Vapore	No
Classe efficienza energetica	A+
Girarrosto	No
Funzioni automatiche	Pane
Funzioni automatiche	Dessert
Colore delle manopole	black matt
Cornice porta	Forma a U
Numero vetri porta	3.0
Colore della maniglia	acciaio inox
Funzioni manuali	Cottura convenzionale
Funzioni manuali	Aria forzata eco
Funzioni manuali	ventilato
Funzioni manuali	grill
Funzioni manuali	Maxi Cooking

Funzioni manuali	Pulizia pirolitica
Funzioni manuali	Cottura rapida
Funzioni manuali	turbo grill
Funzioni manuali	Pizza Baking
Numero di funzioni	11.0
Profondità imballo	650.0
Altezza imballo	670.0
Larghezza imballo	640.0
Cornice pannello	2 strisce
Lunghezza cavo alimentazione	1000.0
Tipo di manopole	Push/Pull
Numero di vassoi air fry	N/A
Display	Si
Tipo vetro porta	float
Materiale cruscotto	Vetro
Display touch	Si
Dati generali	
Marchio	Franke
Famiglia prodotti	Maris
Gamma	Maris
Caratteristiche	
Volume utile litri	71.0
Comandi	Elettronico
Colore display	Bianco
Numero di manopole	2.0
Timer	Programmatore
Tipo controllo tempo	Elettronico
Cerniere porta	Porta Soft Closing
Guide telescopiche	1 livello estrazione parziale
Porta fredda	Si