# URBAN 2.0 L DOCCIA NERO | 115.0755.388



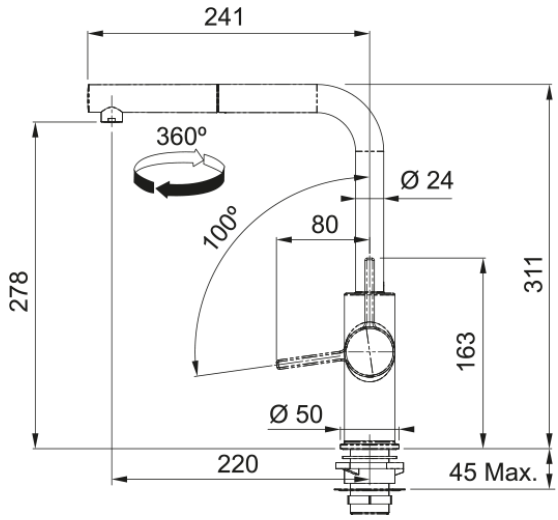


Il miscelatore URBAN 2.0 L DOCCIA NERO con il pratico doccino estraibile, facilita il flusso di lavoro sui lavelli ampi e sulle vasche doppie. Si coordina perfettamente alle collezioni in fragranite

---

| | |
|---|---|
| **Estetica** | |
| Canna girevole | Canna L |
| Colore | Nero |
| Materiale | Ottone |
| Materiale flessibile | Nylon grigio |
| Materiale doccetta | Plastica ABS |
| **Dimensioni** | |
| Diametro foro incasso | 35mm |
| Diametro cartuccia | 35 mm |
| Altezza | 311.0 |
| **Installazione** | |
| Tipo fissaggio | A gambo |
| Tipo flessibile | 3/8" |
| Lunghezza tubo alimentazione | 550 mm |
| **Specifiche prodotto** | |
| Pressione | Alta pressione |
| Tipologia | Doccia |
| Posizione leva comando | Leva laterale |
| Tipo areatore | 360° |
| Portata acqua corrente (3 bar) | 6.95 |
| Energy saving | Si |
| **Dati generali** | |
| Marchio | Franke |
| Famiglia prodotti | Maris |
| Gamma | Urban 2.0 |
| **Caratteristiche** | |
| Cartuccia Eco | Si |
| Tipo areatore | Laminare |

| | |
|---|---|
| Shower version | Singolo |