EOS NEO DOCCIA SPRAY COPPER | 115.0628.254



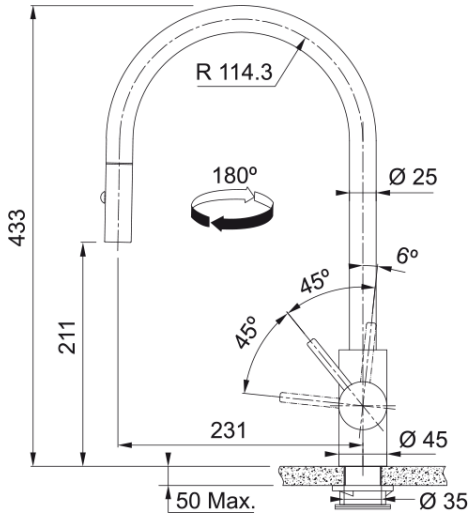

Il miscelatore Eos Neo Doccia con getto spray in finitura PVD Copper si abbina armoniosamente alle vasche della collezione Mythos Masterpiece e alla vostra vasca integrata nel piano di lavoro, insieme agli accessori coordinati, per creare un'area di lavoro elegante e funzionale allo stesso tempo

---

Estetica	
Canna girevole	Canna J
Colore	Copper
Materiale	Acciaio inox 304
Materiale flessibile	Nylon nero
Materiale doccetta	Acciaio inox
Dimensioni	
Diametro foro incasso	35mm
Diametro cartuccia	35 mm
Altezza	433.0
Installazione	
Tipo fissaggio	A gambo
Tipo flessibile	3/8"
Lunghezza tubo alimentazione	450 mm
Specifiche prodotto	
Pressione	Alta pressione
Tipologia	Doccia spray
Posizione leva comando	Leva laterale
Tipo areatore	180°
Portata acqua corrente (3 bar)	9.17
Dati generali	
Marchio	Franke
Famiglia prodotti	Maris
Gamma	Eos Neo
Caratteristiche	
Cartuccia Eco	No
Tipo areatore	Laminare
Shower version	Dual spra