ICON DOCCIA SPRAY | 115.0625.190

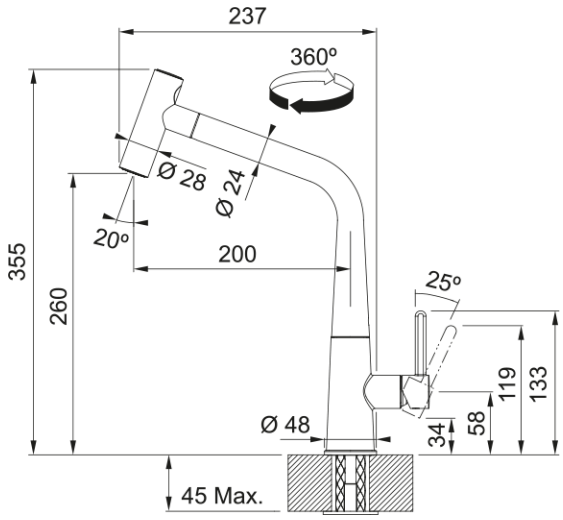

Icon DOCCIA BLACK MATT

Estetica	
Canna girevole	Canna L
Colore	Black matt
Materiale	Ottone
Materiale flessibile	Nylon nero
Materiale doccetta	Ottone
Dimensioni	
Altezza	355.0
Diametro foro incasso	35 mm
Diametro cartuccia	25 mm
Installazione	
Tipo fissaggio	A gambo
Tipo flessibile	3/8"
Lunghezza tubo alimentazione	450 mm
Specifiche prodotto	
Pressione	Alta pressione
Tipologia	Doccia spray
Posizione leva comando	Leva laterale
Tipo areatore	360°
Portata acqua corrente (3 bar)	7.47
Dati generali	
Marchio	Franke
Famiglia prodotti	Mythos
Gamma	Icon
Caratteristiche	
Cartuccia Eco	No
Tipo areatore	Laminare