Απορροφητήρας MARIS FMAS BK | 345.0698.564



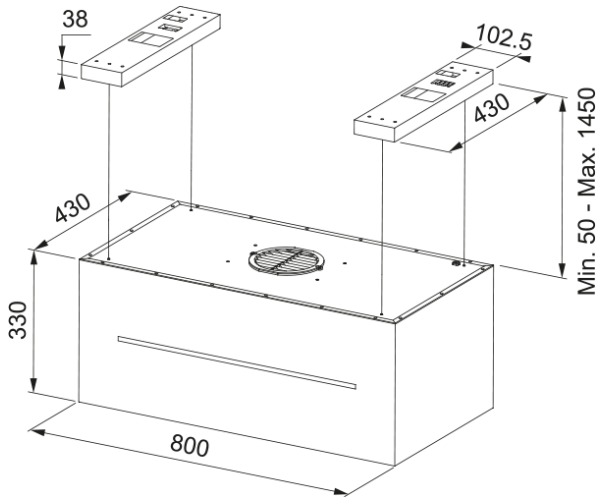

Απορροφητήρας Κεντρική Καμινάδα MARIS FMAS Μαύρο EXTRA MATT F80

Πληροφορίες	
Κατηγορία απορροφητήρα	Διακοσμητικός
Φινίρισμα	Black Extra Matt
Διαστάσεις	
Πλάτος	800.0
Διάμετρος εξαγωγής αέρα	150
Energy specifications	
Τύπος σύνδεσης	Χωρίς πρίζα
Ετήσια κατανάλωση ενέργειας	60.1
Δυναμική απόδοση	A
Απόδοση φωτισμού	A
Τεχνολογία εξαερισμού	F
Τάση μοτέρ	220-240V 50-60Hz
Τύπος μοτέρ	SP A+
Μοτέρ	1
Εγκατάσταση	
Εγκατάσταση	Κεντρικος
Χαρακτηριστικά Προϊόντος	
Αισθητήρας ποιότητας αέρα	Όχι
Ενεργειακή κλάση	A
Βαλβίδα αντεπιστροφής	Όχι
Πίσω έξοδος	Όχι
Μηδενική σταγόνα	Όχι
UI Type	Αφή σε μέταλλο
Lamp Type	LED μπάρα
Αναγνωριστικό Προϊόντος	
Brand προϊόντος	FRANKE
Οικογένεια προϊόντος	Maris

Σειρά	MARIS
Blower tech.name	D39
Ιδιότητες	
Φωτισμός	3
Τύπος φωτισμού	Flush Led Bar L600
Τηλεχειριστήριο	Ναι
Αδιάβροχο	Όχι
Χειρισμός	Touch metal
Επίπεδο ταχύτητας	Δείτε το αρχείο ρυθμίσεων
Ρύθμιση ταχύτητας	3+i
24H	Όχι
Καθυστέρηση	Όχι
Αυτόματη λειτουργία	Όχι
WI-FI	Όχι
Τυπολογία φίλτρου	Cassette
Τύπος φίλτρου	Αλουμίνιο
Φίλτρο άνθρακα	Ναι

Επίδοση

Ταχύτητα	1	2	3	Boost
Απορροφητικότητα (m³/h)	290.0	420.0	580.0	740.0
Μεγ. Πίεση (Pa)	460.0	550.0	570.0	580.0
Ισχύς (Watt)	150.0	200.0	240.0	250.0
Επίπεδο θορύβου (dBA)	57.0	60.0	64.0	68.0