Απορροφητήρας MYTHOS T- SHELF FMY | 325.0678.073



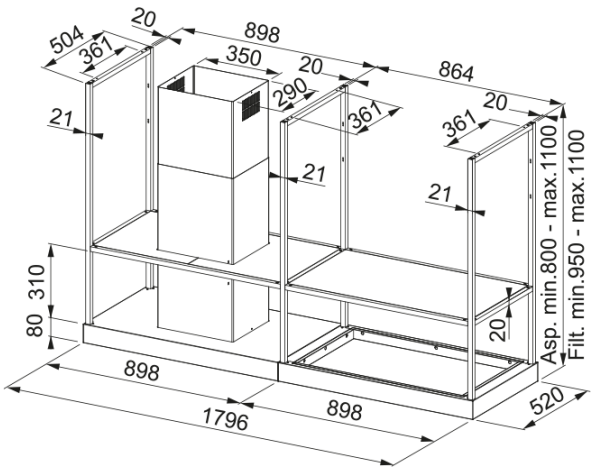

Απορροφητήρας Κεντρική Καμινάδα MYTHOS T- SHELF FMY Μαύρο Matt F180

Πληροφορίες	
Κατηγορία απορροφητήρα	T-shape
Φινίρισμα	Black Extra Matt
Διαστάσεις	
Πλάτος	1800.0
Διάμετρος εξαγωγής αέρα	150
Energy specifications	
Τύπος σύνδεσης	Χωρίς πρίζα
Ετήσια κατανάλωση ενέργειας	62.5
Δυναμική απόδοση	A
Απόδοση φωτισμού	A
Τεχνολογία εξαερισμού	C
Τάση μοτέρ	220-240V 50-60Hz
Τύπος μοτέρ	SP A+
Μοτέρ	1
Εγκατάσταση	
Εγκατάσταση	Κεντρικος
Χαρακτηριστικά Προϊόντος	
Αισθητήρας ποιότητας αέρα	Όχι
Ενεργειακή κλάση	A
Βαλβίδα αντεπιστροφής	Όχι
Πίσω έξοδος	Όχι
Μηδενική σταγόνα	Όχι
UI Type	Περιστροφικός διακόπτης
Lamp Type	LED μπάρα
Αναγνωριστικό Προϊόντος	
Brand προϊόντος	FRANKE
Οικογένεια προϊόντος	Mythos

Σειρά	MYTHOS T-SHELF
Blower tech.name	D39
Ιδιότητες	
Φωτισμός	2
Τύπος φωτισμού	Led Bar Slim 4000K
Τηλεχειριστήριο	Όχι
Αδιάβροχο	Όχι
Χειρισμός	Electronic rotative
Επίπεδο ταχύτητας	Δείτε το αρχείο ρυθμίσεων
Ρύθμιση ταχύτητας	3+i
24H	Όχι
Καθυστέρηση	Όχι
Αυτόματη λειτουργία	Όχι
WI-FI	Όχι
Τυπολογία φίλτρου	Cassette
Τύπος φίλτρου	Αλουμίνιο
Φίλτρο άνθρακα	Ναι

Επίδοση

Ταχύτητα	1	2	3	Boost
Απορροφητικότητα (m³/h)	280.0	420.0	600.0	750.0
Μεγ. Πίεση (Pa)	450.0	540.0	580.0	590.0
Ισχύς (Watt)	150.0	200.0	240.0	250.0
Επίπεδο θορύβου (dBA)	50.0	59.0	66.0	70.0