Style Pro Plus 90cm | 305.0717.353



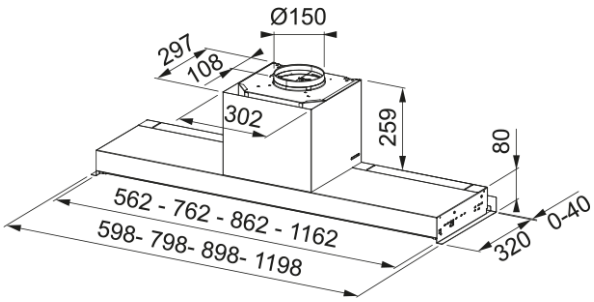

Εντοιχιζόμενος απορροφητήρας Style Pro Plus 90

Πληροφορίες	
Κατηγορία απορροφητήρα	Εντοιχιζόμενο
Φινίρισμα	Black Extra Matt
Διαστάσεις	
Πλάτος	900.0
Διάμετρος εξαγωγής αέρα	150
Energy specifications	
Τύπος σύνδεσης	Χωρίς πρίζα
Ετήσια κατανάλωση ενέργειας	54.2
Δυναμική απόδοση	A
Απόδοση φωτισμού	A
Τεχνολογία εξαερισμού	E
Τάση μοτέρ	220-240V 50-60Hz
Τύπος μοτέρ	SP A+
Μοτέρ	1
Εγκατάσταση	
Εγκατάσταση	Ντουλάπι
Χαρακτηριστικά Προϊόντος	
Αισθητήρας ποιότητας αέρα	Όχι
Ενεργειακή κλάση	A
Βαλβίδα αντεπιστροφής	Όχι
Πίσω έξοδος	Όχι
Μηδενική σταγόνα	Όχι
Τύπος Χειριστηρίου	Push button
Τύπος Λαμπτήρα	Τετράγωνος προβολέας LED
Αναγνωριστικό Προϊόντος	
Brand προϊόντος	FRANKE
Οικογένεια προϊόντος	Maris

Σειρά	IN-NOVA PREMIUM
Blower tech.name	D39
Ιδιότητες	
Φωτισμός	2
Τύπος φωτισμού	Led S2000 4000K
Τηλεχειριστήριο	Όχι
Αδιάβροχο	Όχι
Χειρισμός	Push button
Επίπεδο ταχύτητας	Δείτε το αρχείο ρυθμίσεων
Ρύθμιση ταχύτητας	3+i
24H	Όχι
Καθυστέρηση	Όχι
Αυτόματη λειτουργία	Ναι
WI-FI	Όχι
Τυπολογία φίλτρου	Cassette
Τύπος φίλτρου	Αλουμίνιο
Φίλτρο άνθρακα	Όχι

Επίδοση

Ταχύτητα	1	2	3	Boost
Απορροφητικότητα (m^3/h)	250.0	390.0	570.0	670.0
Μεγ. Πίεση (Pa)	450.0	540.0	570.0	580.0
Ισχύς (Watt)	150.0	200.0	240.0	250.0
Επίπεδο θορύβου (dBA)	53.0	60.0	67.0	69.0