Συρτάρι Θέρμανσης Mythos FMY 14 | 131.0694.161



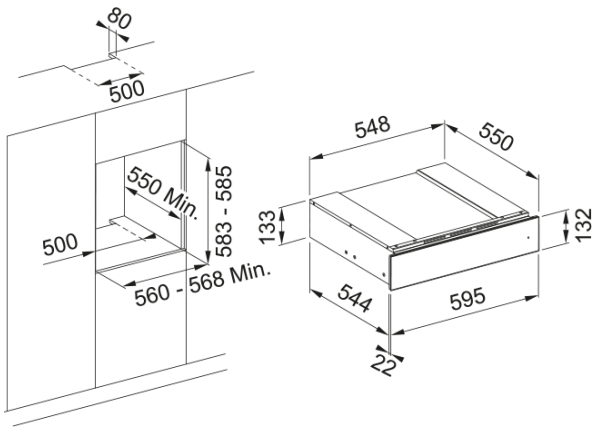

Εντοιχιζόμενο Συρτάρι Θέρμανσης Mythos για Wine Cooler FMY 14 WCRD BK Μαύρο Ατσάλι

Πληροφορίες	
Χρώμα	Black
Τύπος	Συρτάτι Αξεσουάρ
Τρόπος ανοίγματος	Επί πίεση
Αρ. περιλαμβανόμενων αξεσουάρ	9.0
Βάθος συσκευασίας	650.0
Ύψος συσκευασίας	205.0
Πλάτος συσκευασίας	650.0
Τύπος ξύλου	Δρυς
Αξεσουάρ συρταριού Wine Cooler	Ανοιχτήρι κρασιού με λεπίδα
Αξεσουάρ συρταριού Wine Cooler	Ανοιχτήρι σαμπάνιας
Αξεσουάρ συρταριού Wine Cooler	Κόπτης περιτυλίγματος
Αξεσουάρ συρταριού Wine Cooler	Πώμα σαμπάνιας
Αξεσουάρ συρταριού Wine Cooler	Ανοιχτήρι τύπου "φτερού"
Αξεσουάρ συρταριού Wine Cooler	Ανοιχτήρι σομελιέ
Αξεσουάρ συρταριού Wine Cooler	Ροή κρασιού με πώμα
Αξεσουάρ συρταριού Wine Cooler	Αεριστήρας κρασιού
Αξεσουάρ συρταριού Wine Cooler	Δαχτυλίδι κατά της σταγόνας
Διαστάσεις	
Πλάτος	595.0
Συνολικό ύψος	133.0
Συνολικό βάθος	566.0
Χαρακτηριστικά Προϊόντος	
Μοντέλο	FMY 14 WCRD BK
Αναγνωριστικό Προϊόντος	
Brand προϊόντος	FRANKE
Οικογένεια προϊόντος	Mythos