KNG 110-62 3 1/2" WWK ND SIP ON | 125.0558.530



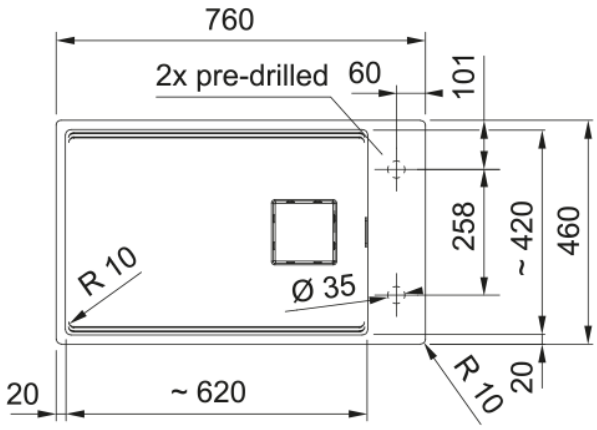

Γρανιτένιος νεροχύτης Kubus 2 KNG 110-62 760x460mm, υποκαθήμενος, onyx, με αυτόματη βαλβίδα, ελάχιστο μέγεθος ντουλαπιού 80cm, Κωδικός Προϊόντος: 3142101126

Πληροφορίες	
Τύπος νεροχύτη	Bowl (χωρίς ποδιά)
Τύπος υλικού	Γρανίτης
Αριθμός γουρνών	1
Χρώμα	Onyx
Φινίρισμα	Καμία
Υπερχείλιση	Ναι
Διαστάσεις	
Εξωτερική διάσταση: μήκος	760.0
Εξωτερική διάσταση: πλάτος	460.0
Γούρνα 1:μήκος	620.0
Γούρνα 1: πλάτος	420.0
Γούρνα 1: βάθος	200.0
Εγκατάσταση	
Ελάχιστο μέγεθος ντουλαπιού	80 cm
Χαρακτηριστικά Προϊόντος	
Τύπος εγκατάστασης	Υποκαθήμενη
Βαλβίδα	3 1/2"
Θέση ποδιάς	Χωρίς
Bowl 1: υποδοχή για αξεσουάρ	Ναι
Συμβατότητα Active Twist	Ναι
Αναγνωριστικό Προϊόντος	
Brand προϊόντος	FRANKE
Οικογένεια προϊόντος	Mythos
Μοντέλο	Kubus 2
Logo	CE
Ιδιότητες	
Αριθμός ποδιών	Χωρίς

Αντιστρεφόμενος	Ναι
Tap ledge	Ναι
Κιτ βαλβίδας	Ναι
Τύπος σιφονιών και βαλβίδων	Αυτόματη - push
Σιφόνι	Ναι
Αριθμός οπών μπαταρίας	2-προτρυπημένες
Οπή dispenser	Όχι
Range of worktop thickness	20 mm