# Νεροχύτης Solid FSS 110 33 | 125.0330.395



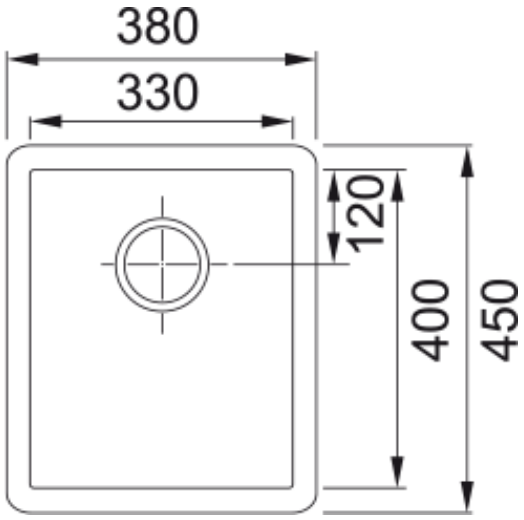


Νεροχύτης Solid Surfaces FSS 110 33 330X400MM Pure White Σετ Ελάχιστο μέγεθος ντουλαπιού 40 cm, 2 χρόνια εγγύηση

---

| | |
|---|---|
| **Πληροφορίες** | |
| Τύπος νεροχύτη | Bowl (χωρίς ποδιά) |
| Τύπος υλικού | Solid surface |
| Αριθμός γουρνών | 1 |
| Χρώμα | Pure white |
| Φινίρισμα | Καμία |
| Υπερχείλιση | Ναι |
| **Διαστάσεις** | |
| Εξωτερική διάσταση: μήκος | 380.0 |
| Εξωτερική διάσταση: πλάτος | 450.0 |
| Γούρνα 1:μήκος | 330.0 |
| Γούρνα 1: πλάτος | 400.0 |
| Γούρνα 1: βάθος | 190.0 |
| **Εγκατάσταση** | |
| Ελάχιστο μέγεθος ντουλαπιού | 40 cm |
| **Χαρακτηριστικά Προϊόντος** | |
| Τύπος εγκατάστασης | Υποκαθήμενη |
| Βαλβίδα | 3 1/2" |
| Θέση ποδιάς | Χωρίς |
| Συμβατότητα Active Twist | Όχι |
| Design | contemporary |
| **Αναγνωριστικό Προϊόντος** | |
| Brand προϊόντος | FRANKE |
| Οικογένεια προϊόντος | Καμία |
| Μοντέλο | Solid Surface |
| Logo | CE |
| **Ιδιότητες** | |
| Αριθμός ποδιών | Χωρίς |

| | |
|---|---|
| Αντιστρεφόμενος | Όχι |
| Tap ledge | Όχι |
| Κιτ βαλβίδας | Ναι |
| Τύπος σιφονιών και βαλβίδων | Χειροκίνητη Βαλβίδα |
| Σιφόνι | Ναι |
| Αριθμός οπών μπαταρίας | χωρίς οπή |
| Οπή dispenser | Όχι |
| Κάλυμμα βαλβίδας | Όχι |