Νεροχύτης Solid FSS 110 40 | 125.0330.389



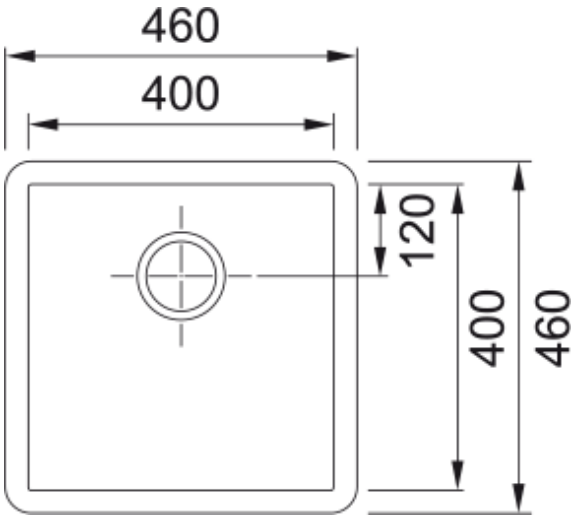

Νεροχύτης Solid Surfaces FSS 110 40 400X400MM Pure White Σετ Ελάχιστο μέγεθος ντουλαπιού 45 cm, 2 χρόνια εγγύηση

Πληροφορίες	
Τύπος νεροχύτη	Bowl (χωρίς ποδιά)
Τύπος υλικού	Solid surface
Αριθμός γουρνών	1
Χρώμα	Pure white
Φινίρισμα	Καμία
Υπερχείλιση	Ναι
Διαστάσεις	
Εξωτερική διάσταση: μήκος	450.0
Εξωτερική διάσταση: πλάτος	450.0
Γούρνα 1:μήκος	400.0
Γούρνα 1: πλάτος	400.0
Γούρνα 1: βάθος	195.0
Εγκατάσταση	
Ελάχιστο μέγεθος ντουλαπιού	40 cm
Χαρακτηριστικά Προϊόντος	
Τύπος εγκατάστασης	Υποκαθήμενη
Βαλβίδα	3 1/2"
Θέση ποδιάς	Χωρίς
Συμβατότητα Active Twist	Όχι
Design	contemporary
Αναγνωριστικό Προϊόντος	
Brand προϊόντος	FRANKE
Οικογένεια προϊόντος	Καμία
Μοντέλο	Solid Surface
Logo	CE
Ιδιότητες	
Αριθμός ποδιών	Χωρίς

Αντιστρεφόμενος	Όχι
Tap ledge	Όχι
Κιτ βαλβίδας	Ναι
Τύπος σιφονιών και βαλβίδων	Χειροκίνητη Βαλβίδα
Σιφόνι	Ναι
Αριθμός οπών μπαταρίας	χωρίς οπή
Οπή dispenser	Όχι
Κάλυμμα βαλβίδας	Όχι