Mythos MYX 120-34-34 | 122.0703.897



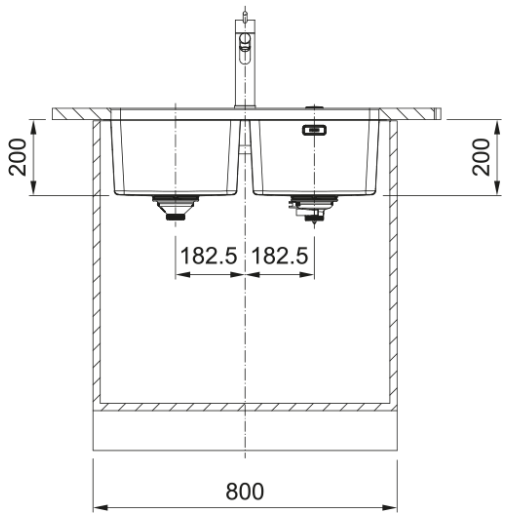

Ανοξείδωτος Υποκαθήμενος Νεροχύτης MYTHOS MYX 120-34-34 με 2 bowls , 745x440mm, βάση για ντουλάπι 90cm, υποκαθήμενη τοποθέτηση , 30 χρόνια εγγύηση

Πληροφορίες	
Τύπος νεροχύτη	Bowl (χωρίς ποδιά)
Τύπος υλικού	Ανοξείδωτος χάλυβας
Αριθμός γουρνών	2
Χρώμα	Ατσάλι
Φινίρισμα	Βουρτσισμένο
Υπερχείλιση	Ναι
Διαστάσεις	
Εξωτερική διάσταση: μήκος	745.0
Εξωτερική διάσταση: πλάτος	440.0
Γούρνα 1:μήκος	340.0
Γούρνα 1: πλάτος	400.0
Γούρνα 1: βάθος	200.0
Γούρνα 2: μήκος	340.0
Γούρνα 2 : πλάτος	400.0
Γούρνα 2 : βάθος	200.0
Εγκατάσταση	
Ελάχιστο μέγεθος ντουλαπιού	80 cm
Χαρακτηριστικά Προϊόντος	
Τύπος εγκατάστασης	Υποκαθήμενη
Βαλβίδα	3 1/2"
Θέση ποδιάς	Χωρίς
Συμβατότητα Active Twist	Ναι
Αναγνωριστικό Προϊόντος	
Brand προϊόντος	FRANKE
Οικογένεια προϊόντος	Mythos
Μοντέλο	Mythos
Logo	CE

Logo	UKCA
Ιδιότητες	
Αριθμός ποδιών	Χωρίς
Αντιστρεφόμενος	Όχι
Tap ledge	Όχι
Κιτ βαλβίδας	Ναι
Τύπος σιφονιών και βαλβίδων	Αυτόματη - push
Σιφόνι	Ναι
Αριθμός οπών μπαταρίας	χωρίς οπή
Οπή dispenser	Όχι
Range of worktop thickness	30 mm
Κάλυμμα βαλβίδας	Ναι