TAP Vital Caps Twin Filt 2in1 Semi Pro H | 120.0621.313



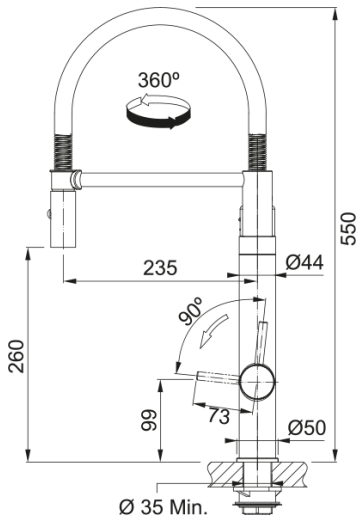

Σύστημα φιλτραρίσματος Vital Capsule, Semi Pro, ανάμεικτη μπαταρία, χρωμέ/industrial black, η συσκευασία περιλαμβάνει 2 φίλτρα (1 φίλτρο high flow & 1 φίλτρο high performance) Κωδικός Προϊόντος : 3202101014

Πληροφορίες	
Ρουξούνι	S - semi-professional
Χρώμα	Industrial black
Τύπος υλικού	Ορείχαλκος
Υλικό επεκτ.σωλήνα	Μέταλλο
Υλικό ντους	Ανοξείδωτος χάλυβας
Διαστάσεις	
Διάμετρος οπής μπαταρίας	35mm
Διαστάσεις φυσιγγίου	35 mm
Συνολικό ύψος	550.0
Εγκατάσταση	
Τύπος στερέωσης	Με στέλεχος
Σύνδεση σωλήνα παροχής νερού	3/8"
Μήκος σωλήνα παροχής νερού	600 mm
Χαρακτηριστικά Προϊόντος	
Πίεση	Υψηλή πίεση
Version	Dual spray
Λειτουργία μπαταρίας	Διπλός μείκτης
Περιστροφή μπαταρίας	360°
Παροχή φιλτρ. νερού 3 bar	3.5
Παροχή μικτού νερού 3 bar	7.5
Αναγνωριστικό Προϊόντος	
Brand προϊόντος	FRANKE
Οικογένεια προϊόντος	Mythos
Σειρά	VITAL
Ιδιότητες	
Eco μηχανισμός	Όχι
Τύπος aerator	Aerated

Τύπος πολυλειτ.συστήματος	Φιλτράρισμα νερού
Shower version	Μονή λειτουργία