Combi Καταψύκτης FSDF 330 NF NE E | 118.0740.202



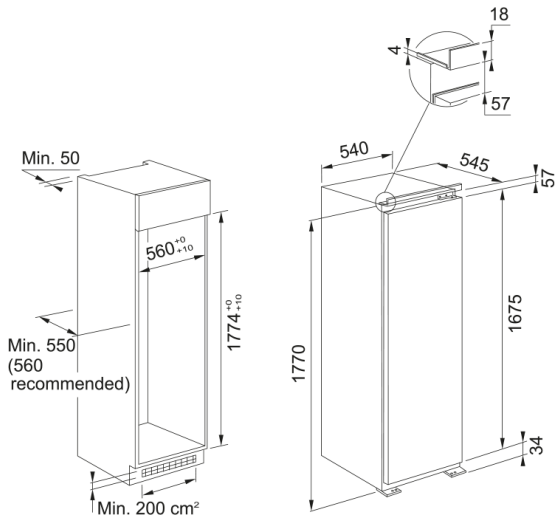

Εντοιχιζόμενος Combi Καταψύκτης FSDF 330 NF NE E Class

Πληροφορίες	
Τύπος εγκατάστασης	Εντοιχιζόμενο
Διαστάσεις	
Πλάτος	540.0
Συνολικό ύψος	1771.0
Συνολικό βάθος	545.0
Energy specifications	
Τάση	220-240 V
Συχνότητα (Hz)	50
Χαρακτηριστικά Προϊόντος	
Τύπος	Εντοιχιζ. καταψύκτης
Ενεργειακή κλάση	E
Αντιστρεφόμενη πόρτα	Ναι
Ικανότητα κατάψυξης KG/24h	22
Θήκη για παγάκια	Ναι
Θέση φωτισμού	Επάνω
Σύστημα No frost	Ναι, No Frost
Αριθμός συρταριών κατάψυξης	7
Βάθος συσκευασίας	608.0
Ύψος συσκευασίας	1840.0
Πλάτος συσκευασίας	580.0
Τύπος φωτισμού	LED
Λειτουργίες	Συναγερμός ανοιχτής πόρτας
Λειτουργίες	Γρήγορη κατάψυξη
Λειτουργίες	Ρύθμιση θερμοκρασίας καταψύκτη
Λειτουργίες	Συναγερμός διακοπής ρεύματος
Αναγνωριστικό Προϊόντος	
Brand προϊόντος	FRANKE

Οικογένεια προϊόντος	Maris
Ιδιότητες	
Απόψυξη	Ναι
Συνολική καθαρή χωρητικότητα	209
Χωρητικότητα ψύξης	209
Fast cooling	N/A
Fast freezing	Ναι
Επίπεδο θορύβου (dBA)	38
Κλάση Κλίματος	SN,T