Combi Ψυγείο FSDR 330 V E | 118.0740.201



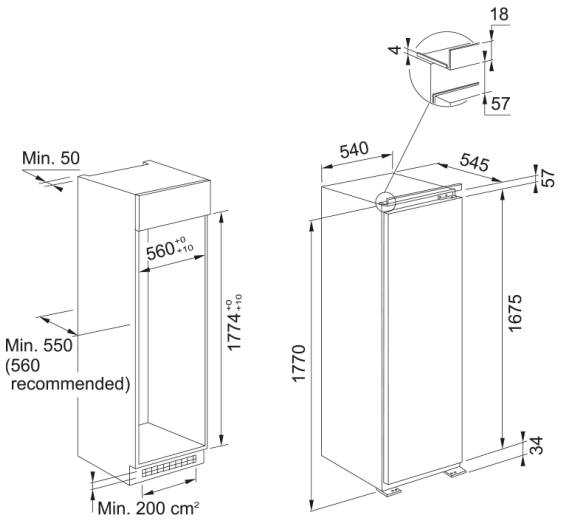

Εντοιχιζόμενο Combi Ψυγείο Συντήρησης FSDR 330 V E

Πληροφορίες	
Τύπος εγκατάστασης	Εντοιχιζόμενο
Διαστάσεις	
Πλάτος	540.0
Συνολικό ύψος	1770.0
Συνολικό βάθος	545.0
Energy specifications	
Τάση	220-240 V
Συχνότητα (Hz)	50
Χαρακτηριστικά Προϊόντος	
Τύπος	Εντοιχιζ. ψυγείο συντήρησης
Ενεργειακή κλάση	E
Θήκη για μπουκάλια	Ναι
Ράφι για μπουκάλια	Ναι
Ζώνη ψύξης	Όχι
Θέση γαλακτοκομικών	1 διαφανές πορτάκι
Αντιστρεφόμενη πόρτα	Ναι
Τεχνολογία EasyFrost	Ναι
Θήκη για αυγά	Ναι
Ρυθμιζόμενες θήκες στην πόρτα	2
Αριθμός ραφιών ψυγείου	4
Θήκη για παγάκια	N/A
Θέση φωτισμού	Επάνω/Πλευρικά
Σύστημα No frost	N/A
Αριθμός συρταριών κατάψυξης	N/A
Συρτάρια φρέσκων τροφίμων	3
Βάθος συσκευασίας	608.0
Ύψος συσκευασίας	1840.0

Πλάτος συσκευασίας	580.0
Τύπος φωτισμού	LED
Λειτουργίες	Συναγερμός ανοιχτής πόρτας
Λειτουργίες	Γρήγορη ψύξη
Λειτουργίες	Ρύθμιση θερμοκρασίας ψυγείου
Λειτουργίες	Λειτουργία διακοπών
Αναγνωριστικό Προϊόντος	
Brand προϊόντος	FRANKE
Οικογένεια προϊόντος	Maris
Ιδιότητες	
Απόψυξη	Ναι
Συνολική καθαρή χωρητικότητα	306
Χωρητικότητα συντήρησης	306
Fast cooling	Ναι
Fast freezing	N/A
Επίπεδο θορύβου (dBA)	30
Κλάση Κλίματος	SN,T