Ψυγειοκαταψύκτης FCB 320 V NE D | 118.0722.592



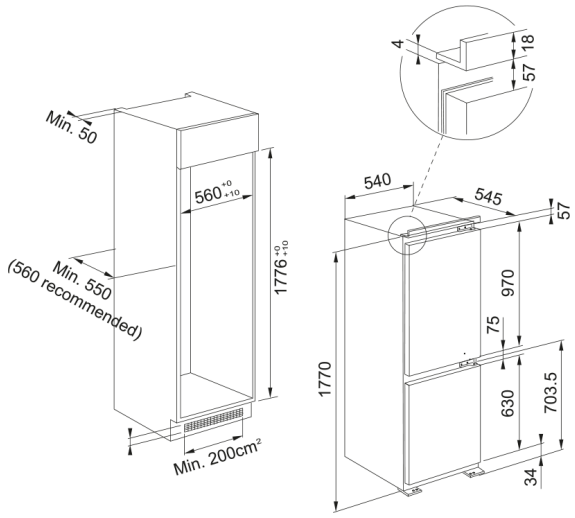

Ψυγειοκαταψύκτης Easy Frost, Ενεργειακής Κλάσης D , FCB 320 V NE D

Πληροφορίες	
Τύπος εγκατάστασης	Εντοιχιζόμενο
Χρώμα	Λευκό
Διαστάσεις	
Πλάτος	540.0
Συνολικό ύψος	1770.0
Συνολικό βάθος	545.0
Energy specifications	
Τάση	220-240 V
Συχνότητα (Hz)	50
Χαρακτηριστικά Προϊόντος	
Τύπος	Εντοιχιζ.ψυγειοκαταψύκτης
Ενεργειακή κλάση	D
Θήκη για μπουκάλια	Ναι
Ράφι για μπουκάλια	Ναι
Ζώνη ψύξης	Όχι
Θέση γαλακτοκομικών	Ναι
Αντιστρεφόμενη πόρτα	Ναι
Τεχνολογία EasyFrost	Ναι
Θήκη για αυγά	Ναι
Ικανότητα κατάψυξης KG/24h	9
Ρυθμιζόμενες θήκες στην πόρτα	3
Αριθμός ραφιών ψυγείου	3
Θήκη για παγάκια	Ναι
Θέση φωτισμού	Πλευρικά
Σύστημα No frost	Όχι
Αριθμός συρταριών κατάψυξης	3
Συρτάρια φρέσκων τροφίμων	1

Βάθος συσκευασίας	608.0
Ύψος συσκευασίας	1840.0
Πλάτος συσκευασίας	580.0
Τύπος φωτισμού	LED
Χρώμα θήκης αυγών	Διαφανές
Μοντέλο	FCB 320 V NE D
Λειτουργίες	Γρήγορη ψύξη
Λειτουργίες	Alarm ανοιχτής πόρτας – Ψυγείο
Λειτουργίες	Alarm ανοιχτής πόρτας – Οπτικό
Λειτουργίες	Ρύθμιση θερμοκρασίας καταψύκτη
Λειτουργίες	Ρύθμιση θερμοκρασίας ψυγείου
Φινίρισμα εσωτ. επιφ. ψυγείου	Λευκό
Αναγνωριστικό Προϊόντος	
Brand προϊόντος	FRANKE
Οικογένεια προϊόντος	Maris
Ιδιότητες	
Απόψυξη	Ναι
Συνολική καθαρή χωρητικότητα	268
Χωρητικότητα ψύξης	79
Χωρητικότητα συντήρησης	189
Fast cooling	Ναι
Fast freezing	Όχι
Επίπεδο θορύβου (dBA)	33
Κλάση Κλίματος	SN,T