ΕΝΤΟΙΧ.ΨΥΓΕΙΟΚΑΤΑΨΥΚΤΗΣ FCB 400 TNF NE E | 118.0705.155



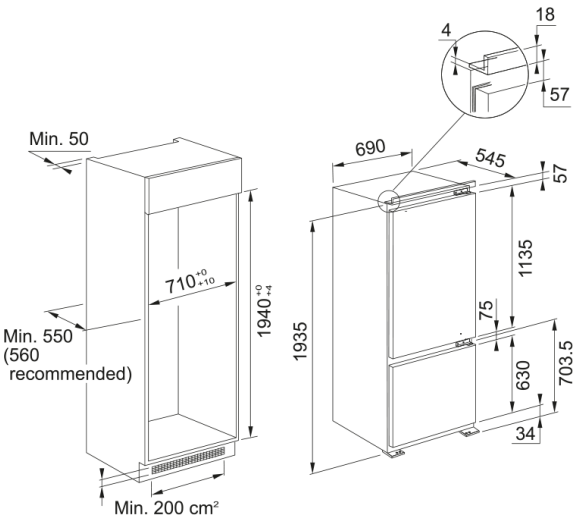

Εντοιχιζόμενος Ψυγειοκαταψύκτης FCB 400 TNF NE E , συντήρηση 288 lt, κατάψυξη 96 lt, total no frost, ηλεκτρονικός προγραμματισμός, Κωδικός Προϊόντος :3184101032

Πληροφορίες	
Τύπος εγκατάστασης	Εντοιχιζόμενο
Διαστάσεις	
Πλάτος	690.0
Συνολικό ύψος	1935.0
Συνολικό βάθος	551.0
Energy specifications	
Τάση	220-240 V
Συχνότητα (Hz)	50
Χαρακτηριστικά Προϊόντος	
Τύπος	Εντοιχιζ.ψυγειοκαταψύκτης
Ενεργειακή κλάση	E
Θήκη για μπουκάλια	Ναι
Ράφι για μπουκάλια	Ναι
Ζώνη ψύξης	Ναι
Θέση γαλακτοκομικών	Ναι
Αντιστρεφόμενη πόρτα	Ναι
Τεχνολογία EasyFrost	Όχι
Θήκη για αυγά	Ναι
Ικανότητα κατάψυξης KG/24h	10
Ρυθμιζόμενες θήκες στην πόρτα	4
Αριθμός ραφιών ψυγείου	2
Θήκη για παγάκια	Ναι
Θέση φωτισμού	Επάνω
Σύστημα No frost	Ναι, Total no frost
Αριθμός συρταριών κατάψυξης	3
Συρτάρια φρέσκων τροφίμων	1 με έλεγχο υγρασίας
Βάθος συσκευασίας	630.0

Ύψος συσκευασίας	2014.0
Πλάτος συσκευασίας	732.0
Τύπος φωτισμού	LED
Χρώμα θήκης αυγών	Διαφανές
Μοντέλο	FCB 400 TNF NE E
Λειτουργίες	Γρήγορη κατάψυξη
Λειτουργίες	Συναγερμός ανοιχτής πόρτας
Λειτουργίες	Ρύθμιση θερμοκρασίας καταψύκτη
Λειτουργίες	Ρύθμιση θερμοκρασίας ψυγείου
Φινίρισμα εσωτ. επιφ. ψυγείου	Λευκό
Αναγνωριστικό Προϊόντος	
Brand προϊόντος	FRANKE
Οικογένεια προϊόντος	Καμία
Ιδιότητες	
Απόψυξη	Auto
Συνολική καθαρή χωρητικότητα	384
Χωρητικότητα ψύξης	96
Χωρητικότητα συντήρησης	288
Fast cooling	Όχι
Fast freezing	Ναι
Επίπεδο θορύβου (dBA)	35
Κλάση Κλίματος	SN,T